A-01	ＣＬＴ外壁	室内側：ＣＬＴ現し仕上

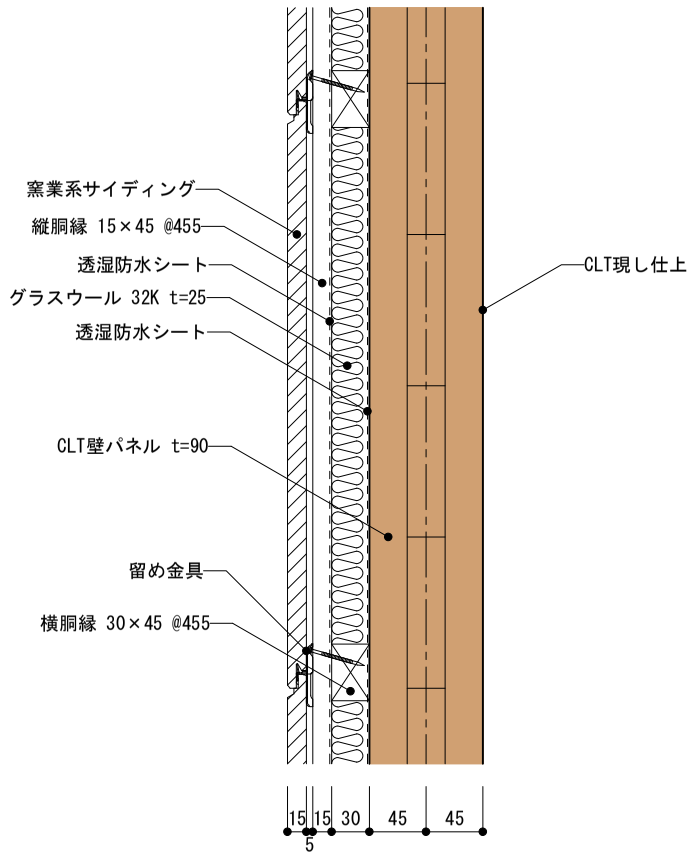

縦断面図

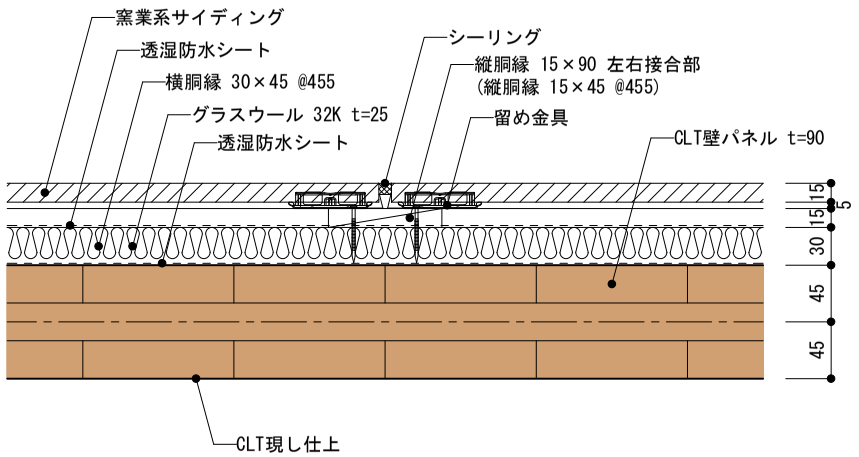

横断面図

A-02	ＣＬＴ外壁	室内側：胴縁付せっこうボード張り

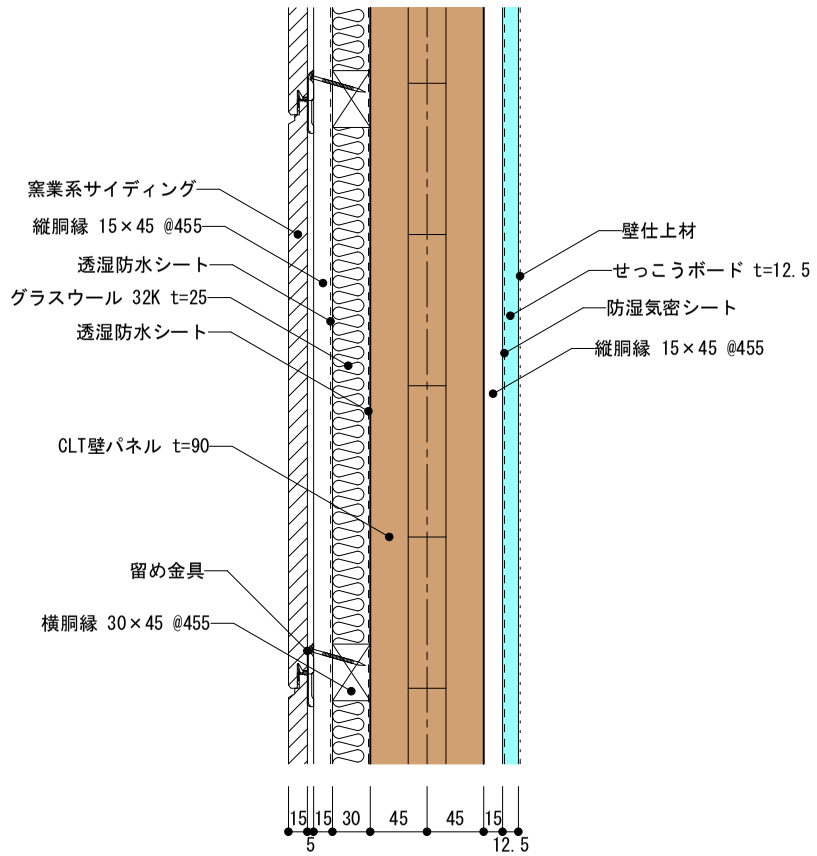

縦断面図

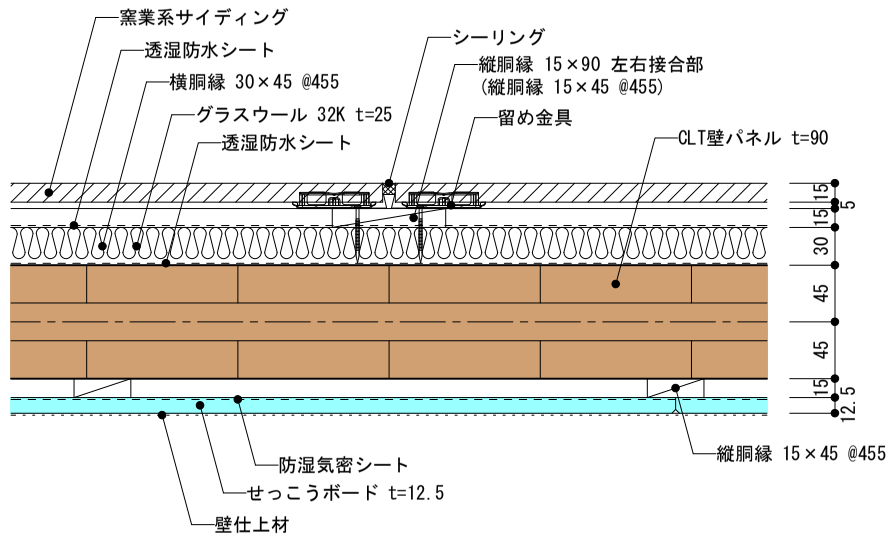

横断面図

A-03	ＣＬＴ外壁	室内側：せっこうボード直張り

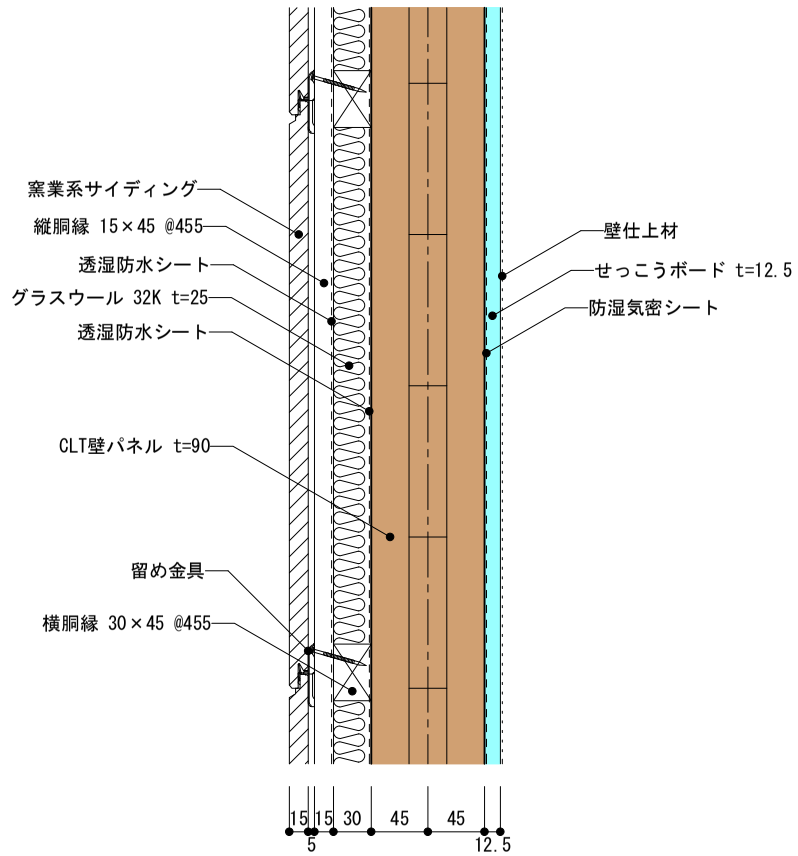

縦断面図

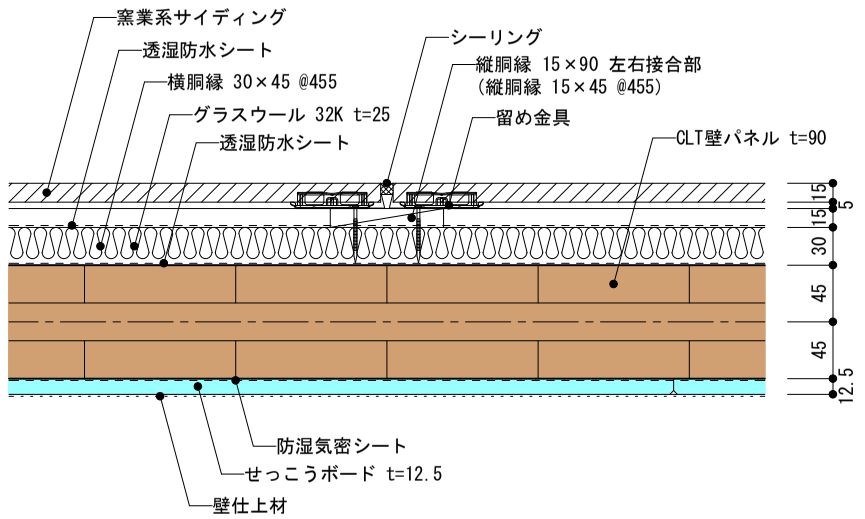

横断面図

DRAWING	TYPE	DRAWING	SCALE	DATE	NO
２階建て専用住宅	ＣＬＴ	部分詳細図(1) 【ＣＬＴ外壁-1】	1/6	19.07.31	D-01

A-04	ＣＬＴ外壁	室内側：通線用胴縁付せっこうボード張り

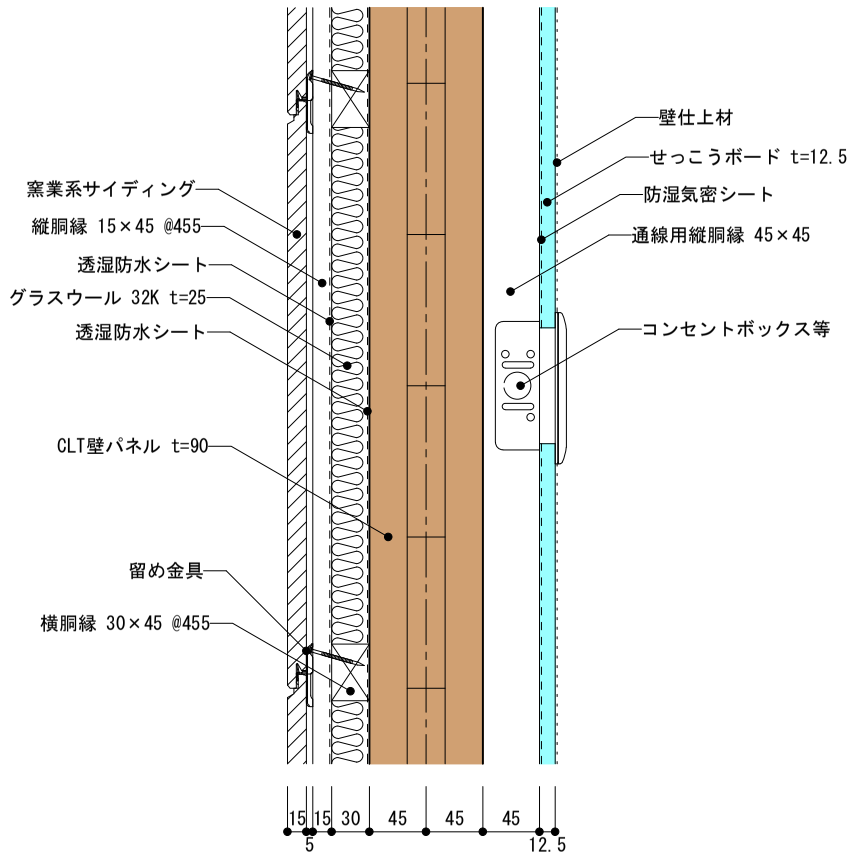

縦断面図

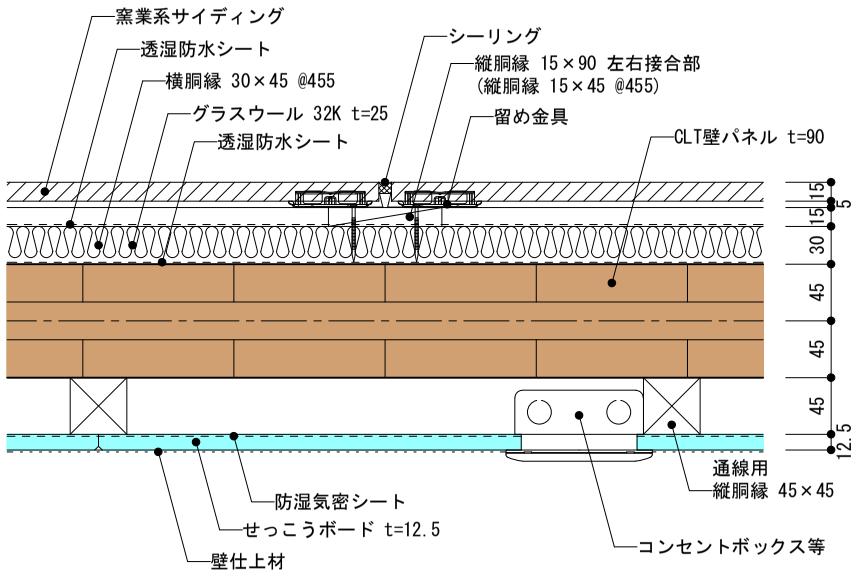

横断面図

DRAWING	TYPE	DRAWING	SCALE	DATE	NO
２階建て専用住宅	ＣＬＴ	部分詳細図(2) 【ＣＬＴ外壁-2】	1/6	19.07.31	D-02

A-05	軸組外壁	室内側：胴縁付せっこうボード張り

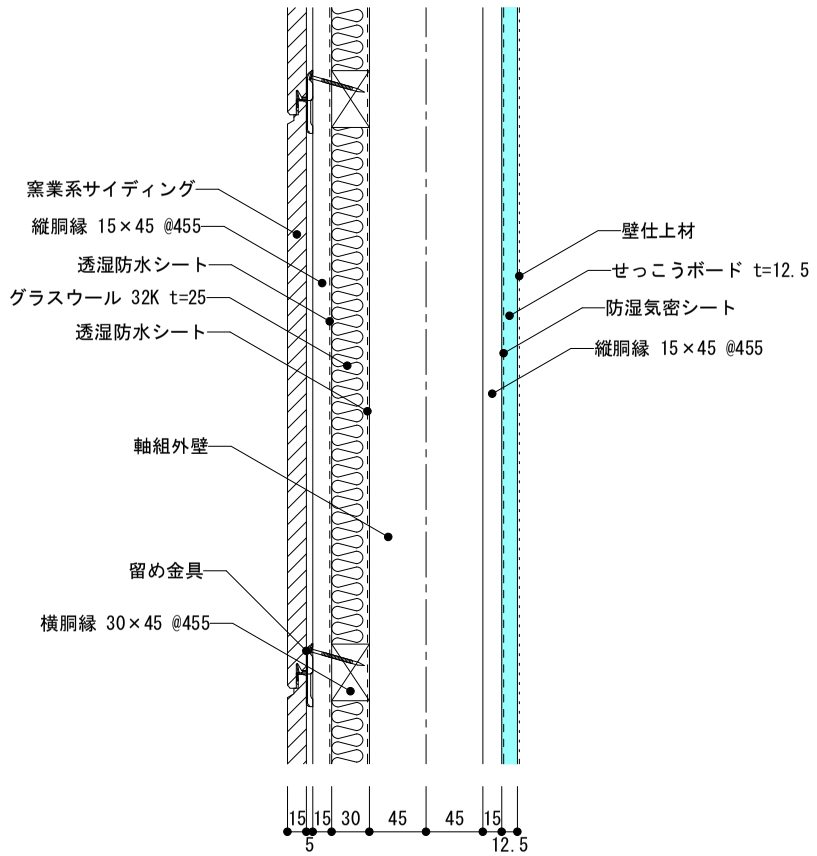

縦断面図

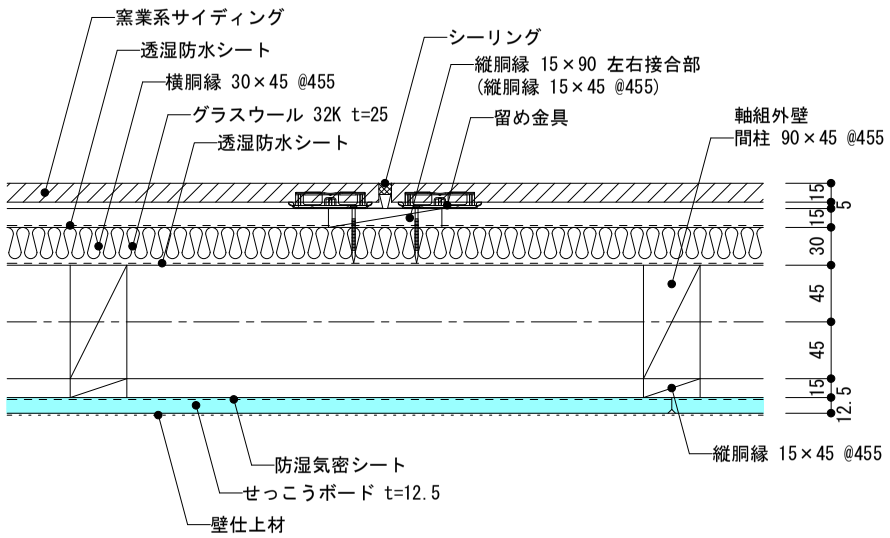

横断面図

A-06	軸組外壁	室内側：せっこうボード直張り

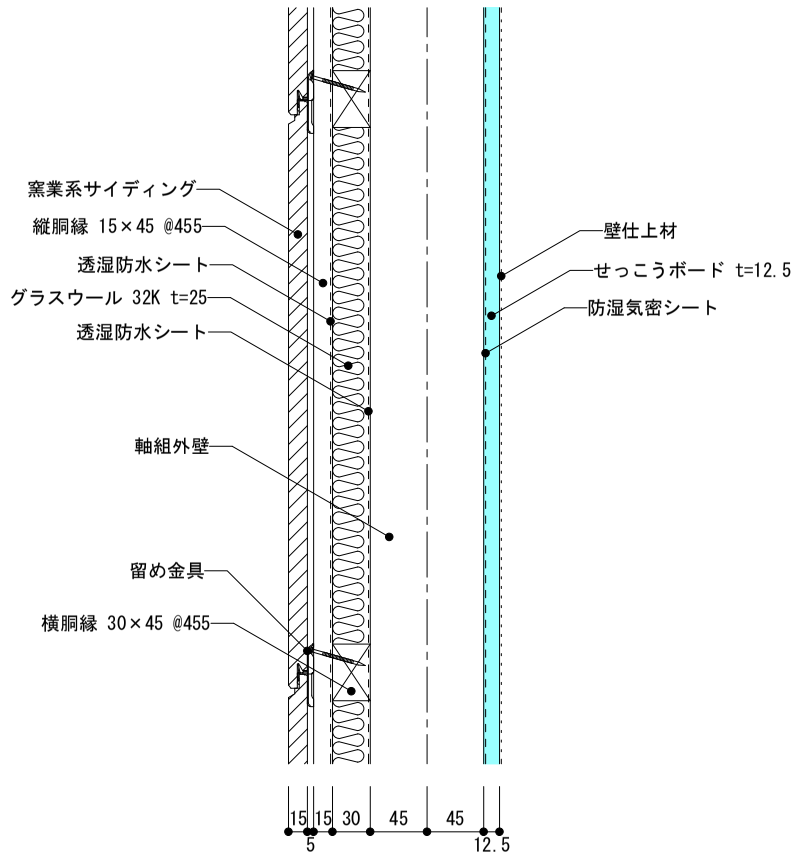

縦断面図

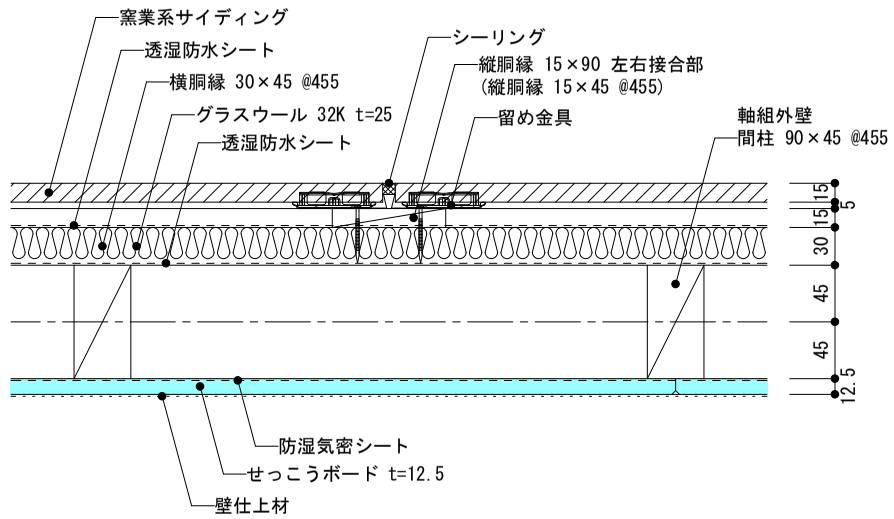

横断面図

DRAWING	TYPE	DRAWING	SCALE	DATE	NO
２階建て専用住宅	ＣＬＴ	部分詳細図(3) 【軸組外壁】	1/6	19.07.31	D-03

B-01	ＣＬＴ内壁	室内側：胴縁付せっこうボード張り

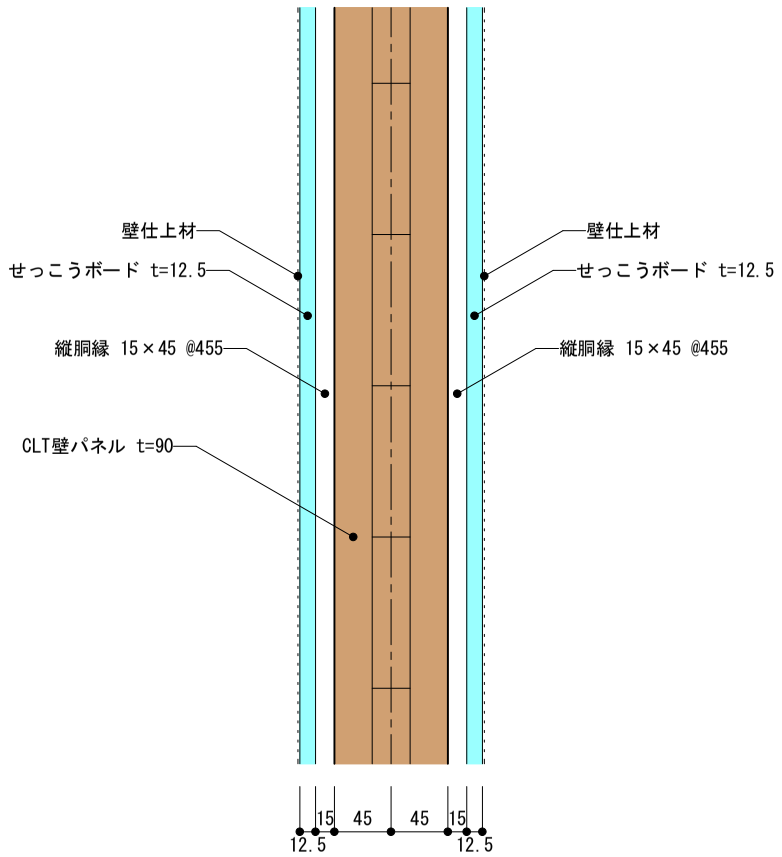

縦断面図

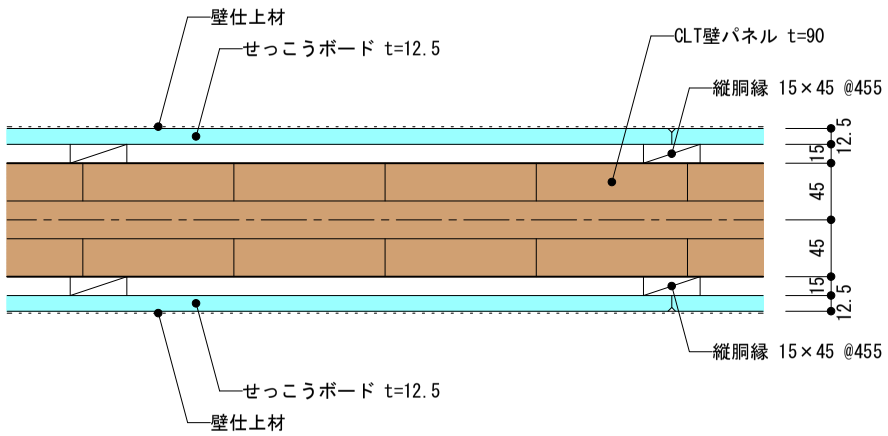

横断面図

B-02	ＣＬＴ内壁	室内側：通線用胴縁付せっこうボード張り

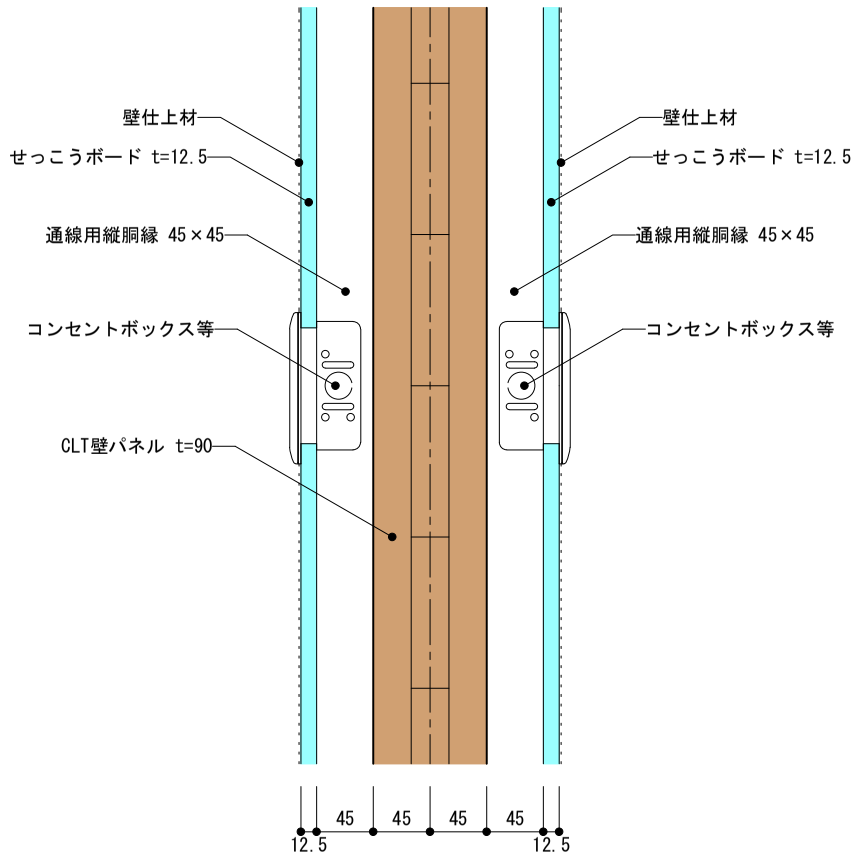

縦断面図

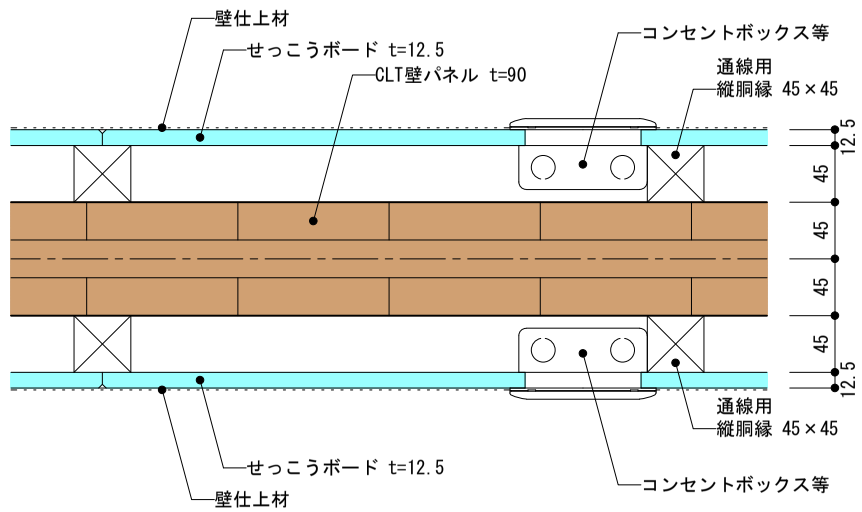

横断面図

B-03	ＣＬＴ内壁	室内側：せっこうボード直張り

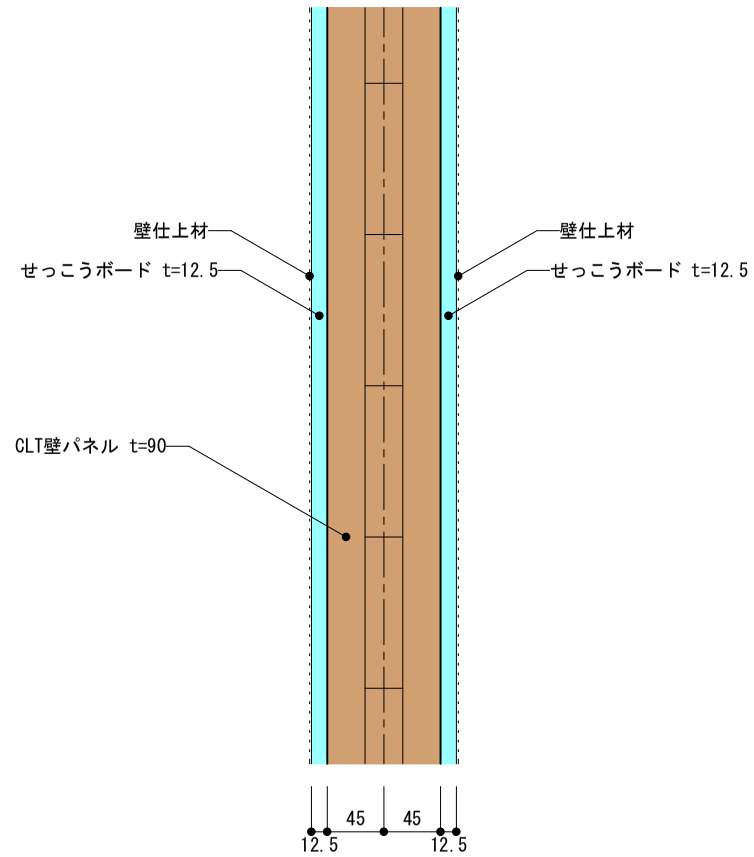

縦断面図

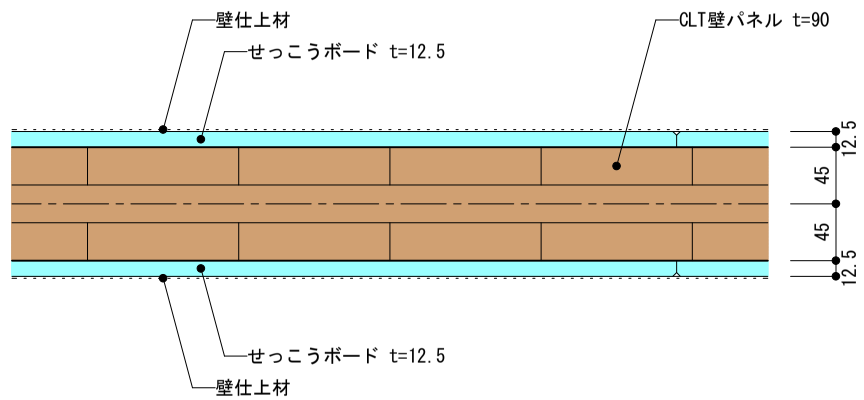

横断面図

DRAWING	TYPE	DRAWING	SCALE	DATE	NO
２階建て専用住宅	ＣＬＴ	部分詳細図(4) 【ＣＬＴ内壁】	1/6	19.07.31	D-04

B-04	軸組内壁	室内側：胴縁付せっこうボード張り

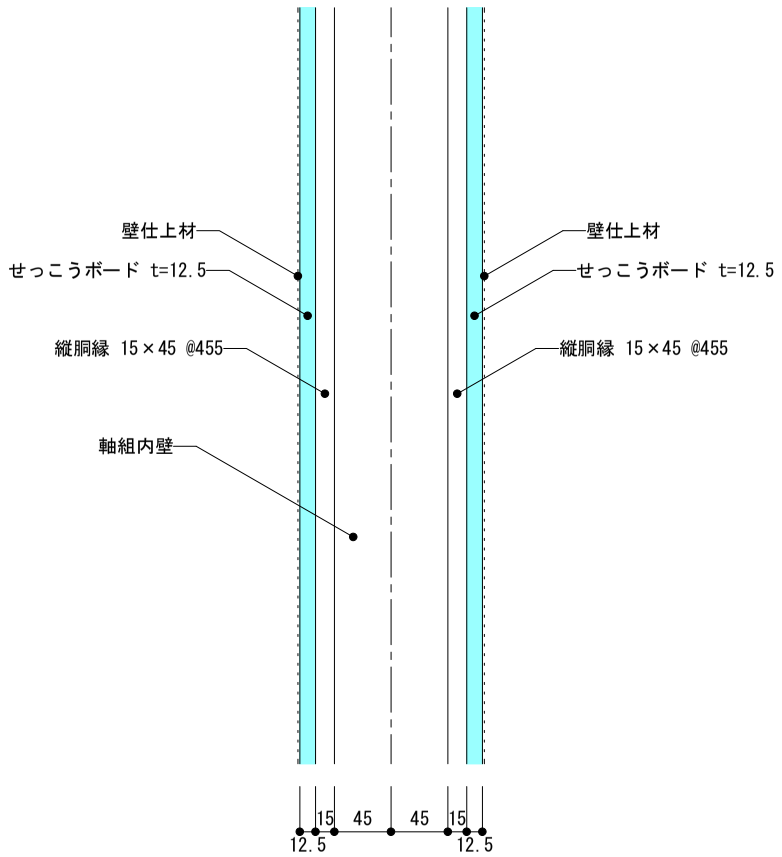

縦断面図

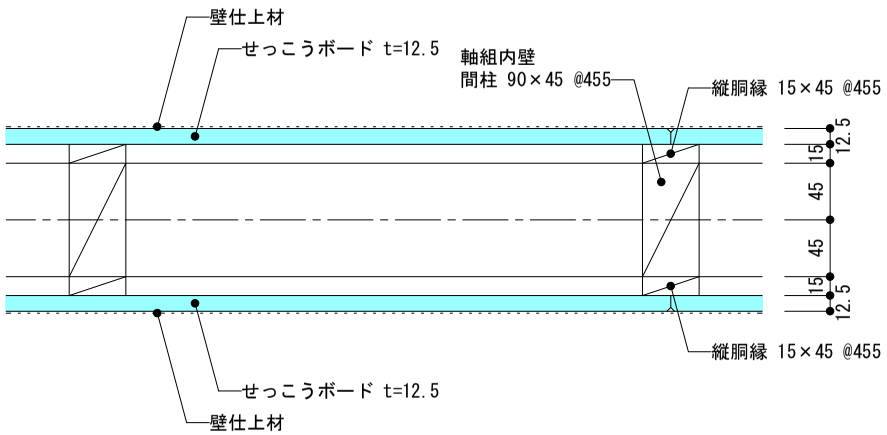

横断面図

B-05	軸組内壁	室内側：せっこうボード直張り

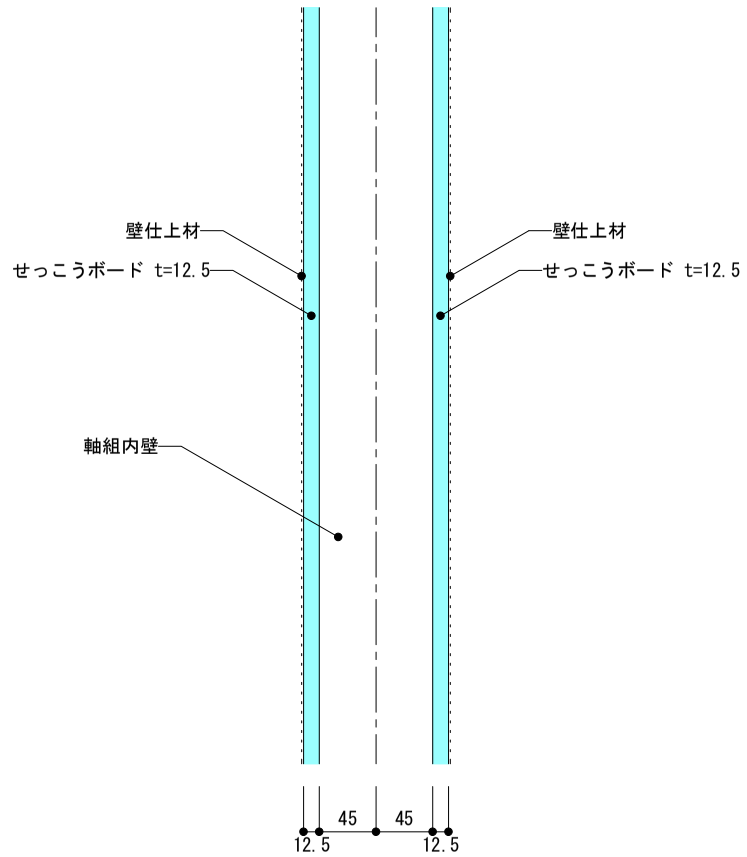

縦断面図

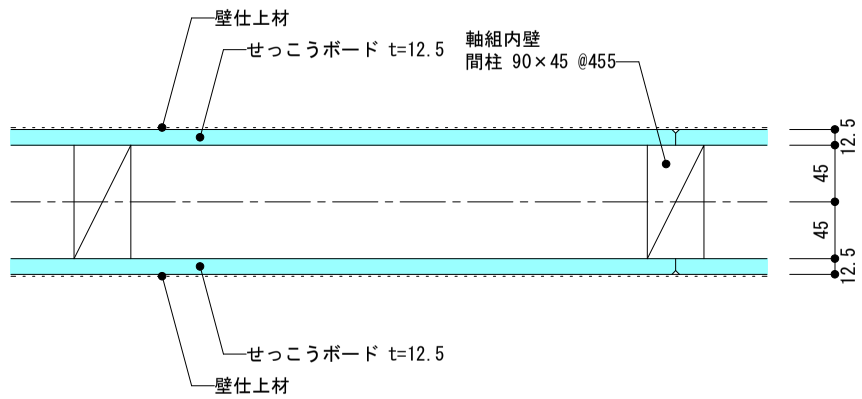

横断面図

DRAWING	TYPE	DRAWING	SCALE	DATE	NO
２階建て専用住宅	ＣＬＴ	部分詳細図(5) 【軸組内壁】	1/6	19.07.31	D-05

DRAWING	TYPE	DRAWING	SCALE	DATE	NO
2階建て専用住宅	CLT	部分詳細図(6) 【外壁出隅部分-1】	1/6	19.07.31	D-06

横断面図

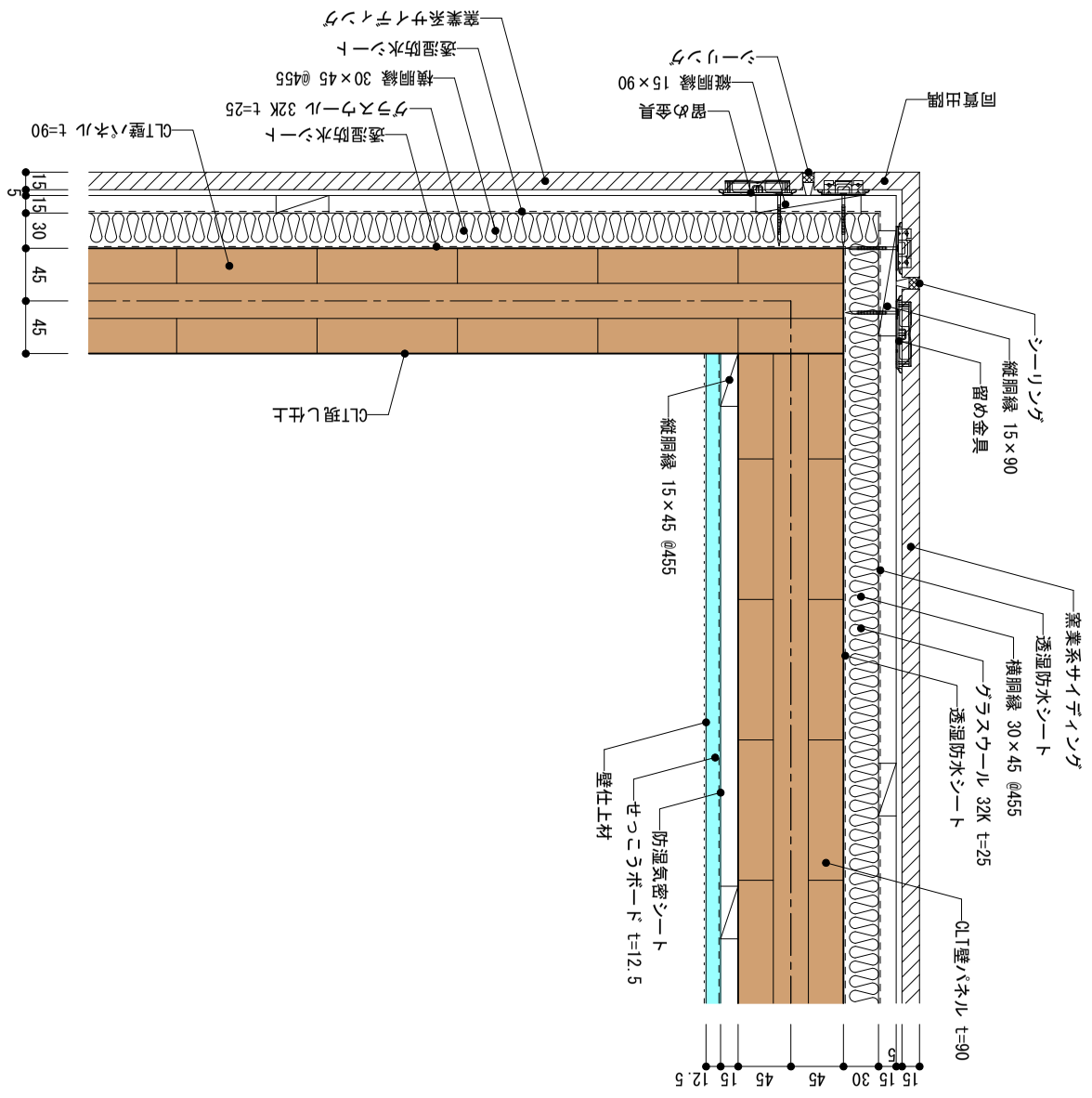

横断面図

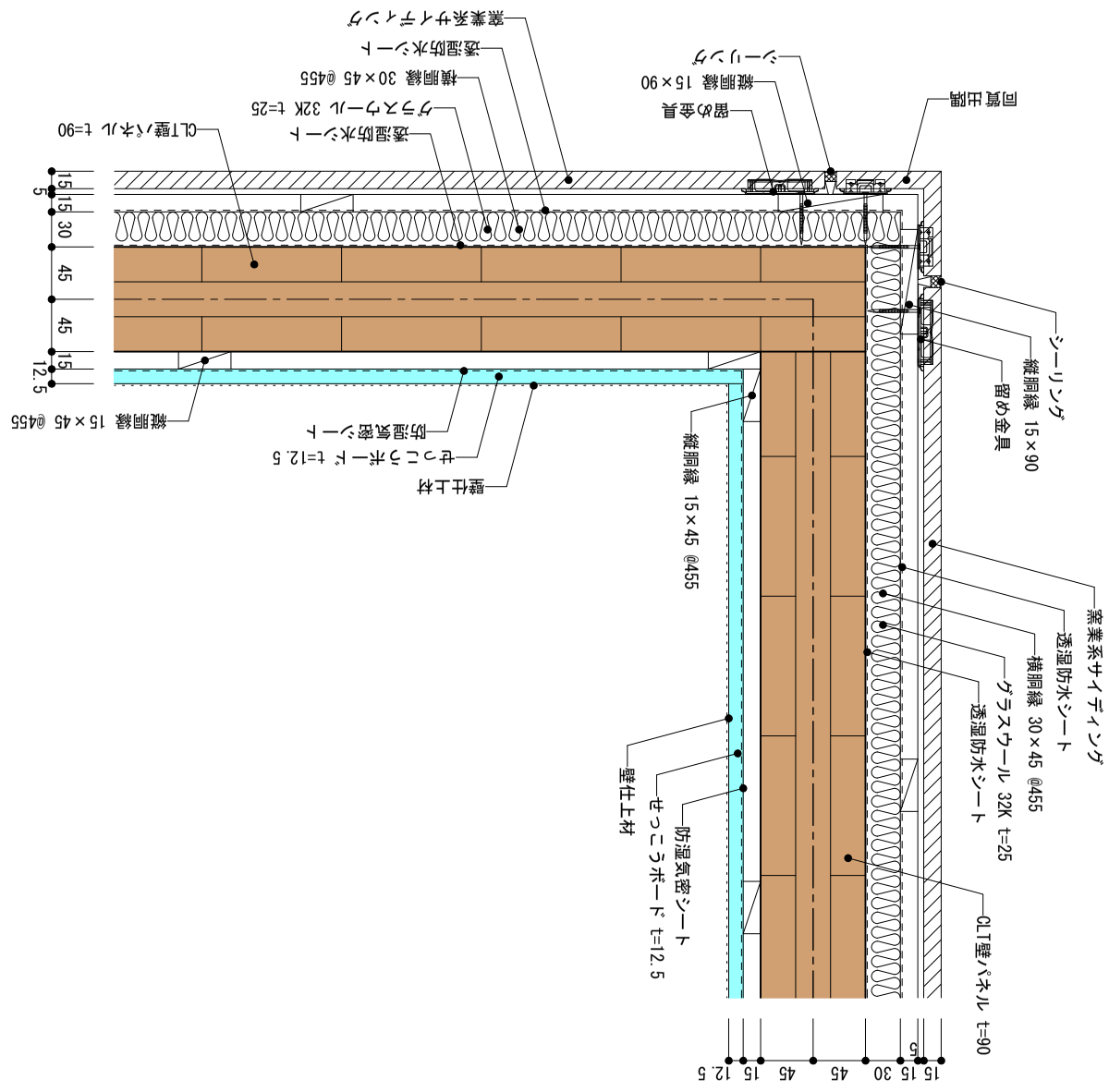

C-01	外壁出隅部分	CLT外壁ーCLT外壁	室内側：CLT現し仕上	
C-02	外壁出隅部分	CLT外壁ーCLT外壁	室内側：胴縁付せっこうボード張り	

DRAWING	TYPE	DRAWING	SCALE	DATE	NO
2階建て専用住宅	CLT	部分詳細図(7) 【外壁出隅部分-2】	1/6	19.07.31	D-07

横断面図

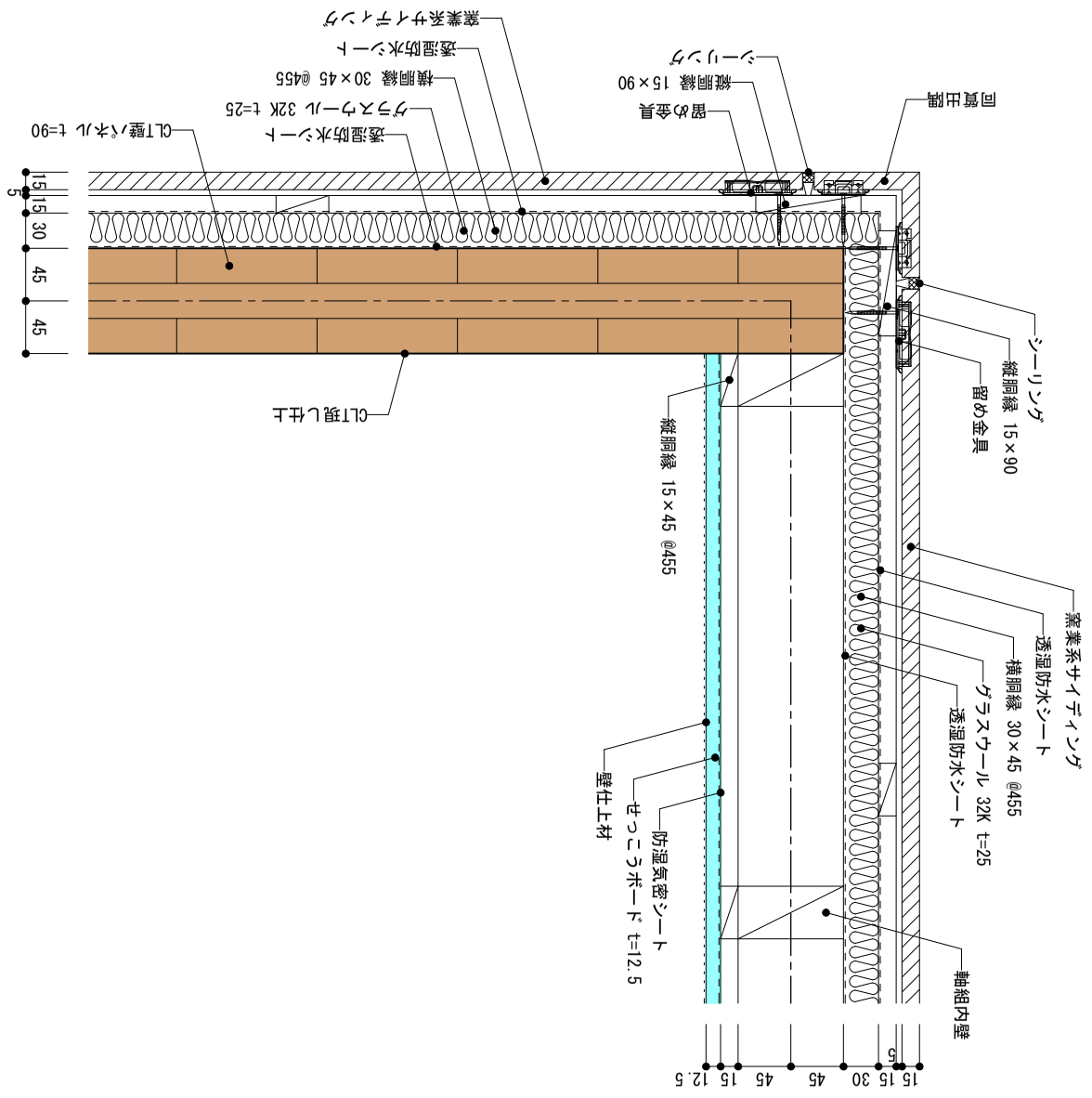

C-03	外壁出隅部分	CLT外壁ー軸組外壁	室内側：CLT現し仕上

横断面図

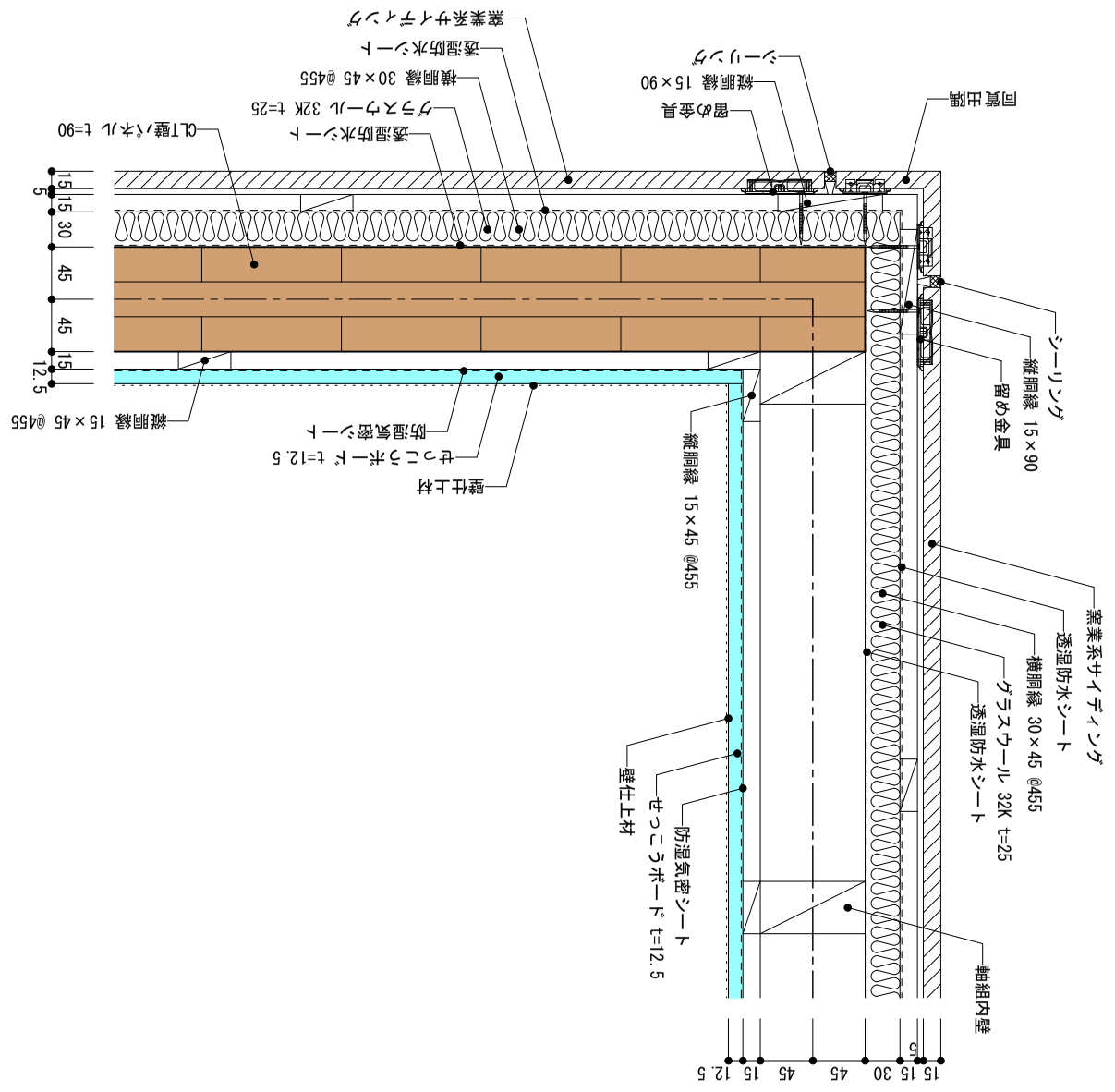

C-04	外壁出隅部分	CLT外壁ー軸組外壁	室内側：胴縁付せっこうボード張り

DRAWING	TYPE	DRAWING	SCALE	DATE	NO
2階建て専用住宅	CLT	部分詳細図(8) 【外壁下地部分】	1/6	19.07.31	D-08

横断面図

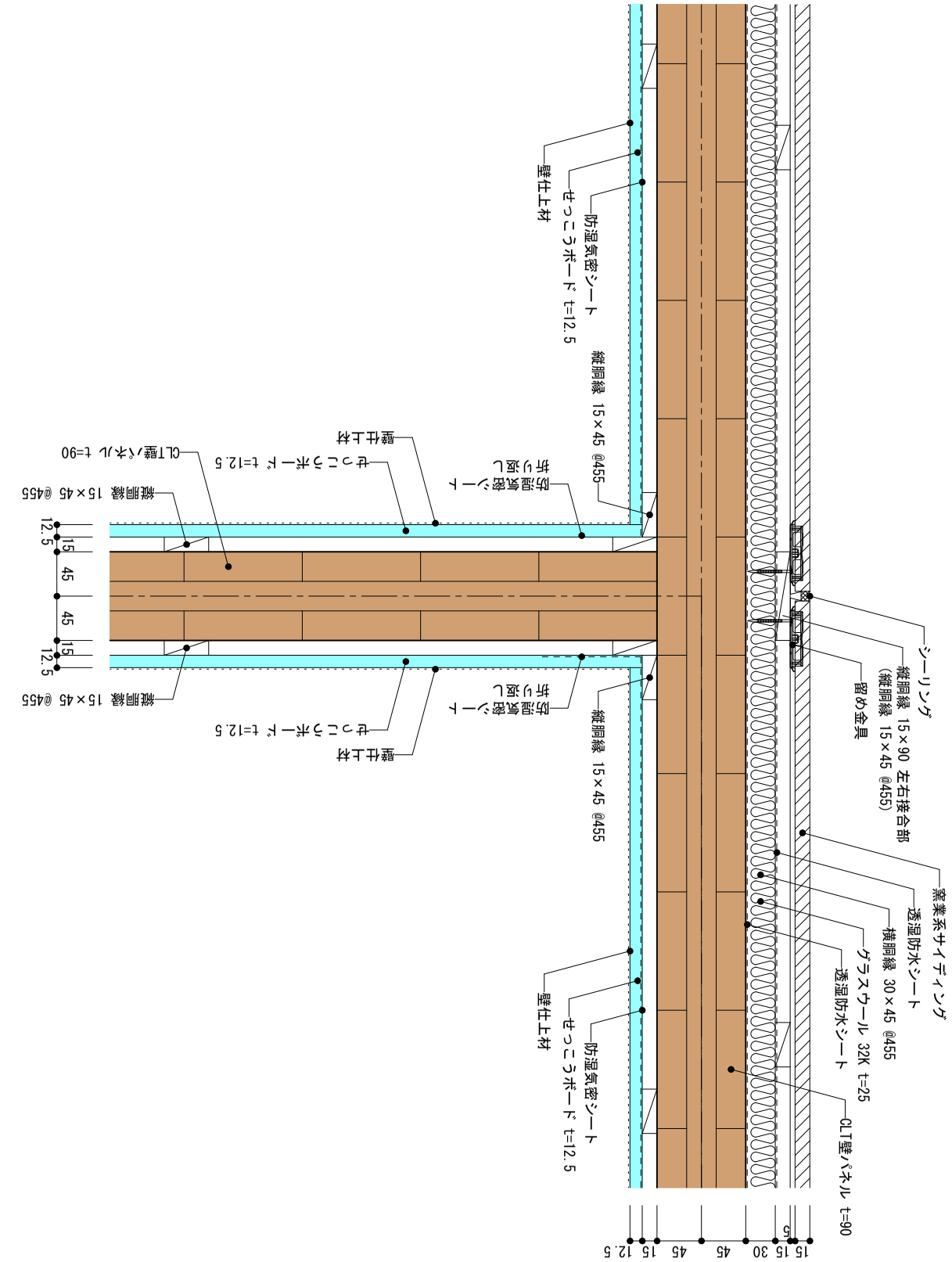

横断面図

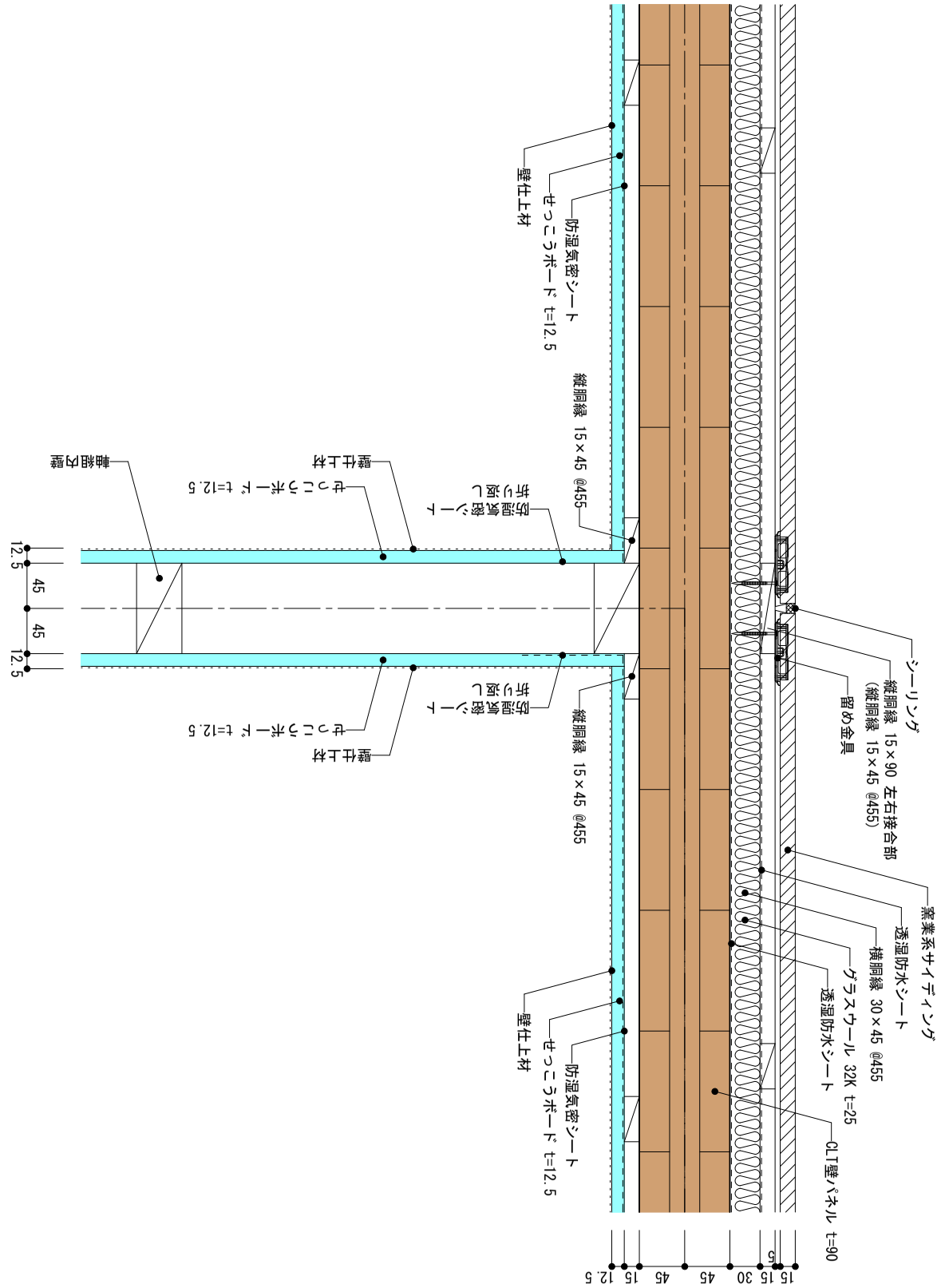

C-05	外壁下地部分	CLT外壁ーCLT内壁	C-06	外壁下地部分	CLT外壁ー軸組内壁

C-07	ＣＬＴ－軸組連続部	ＣＬＴ外壁－軸組外壁

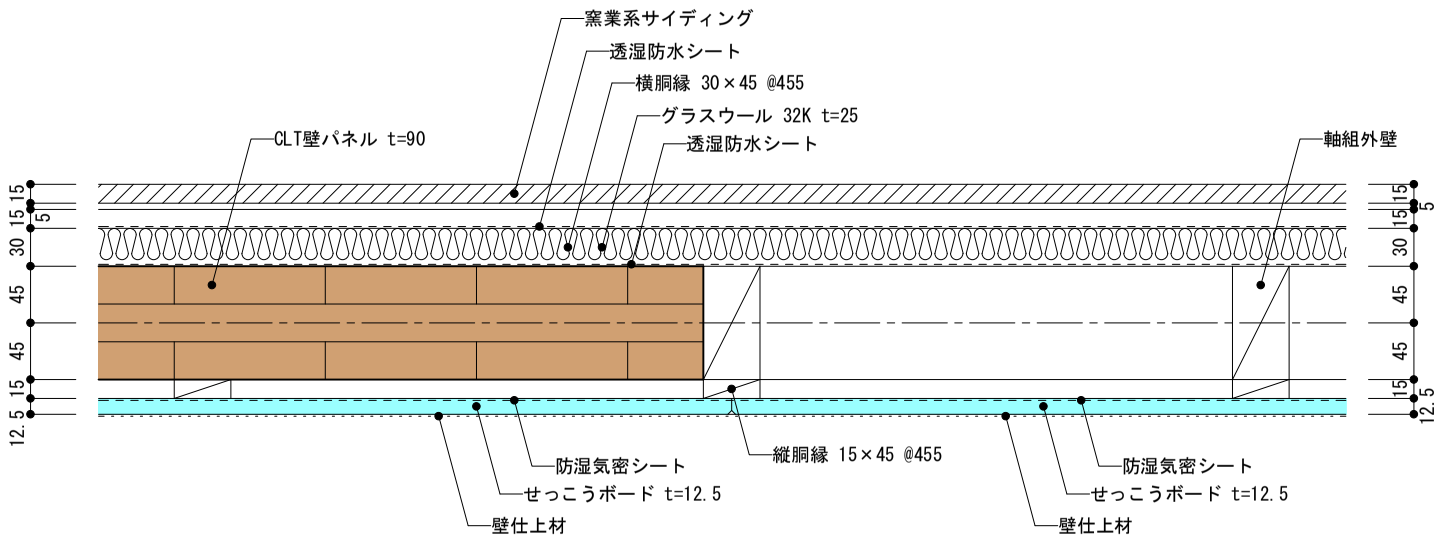

横断面図

C-08	ＣＬＴ－軸組連続部	ＣＬＴ内壁－軸組内壁

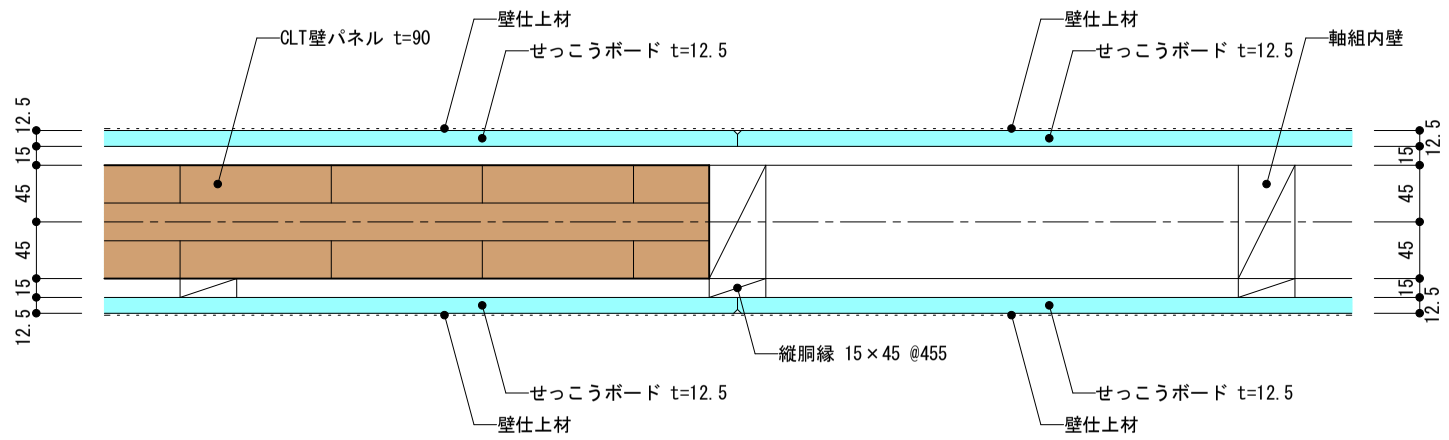

横断面図

DRAWING	TYPE	DRAWING	SCALE	DATE	NO
２階建て専用住宅	ＣＬＴ	部分詳細図(9) 【ＣＬＴ－軸組連続部】	1/6	19.07.31	D-09

D-01	ＣＬＴ外壁－１階床－基礎	室内側：ＣＬＴ現し仕上	標準部

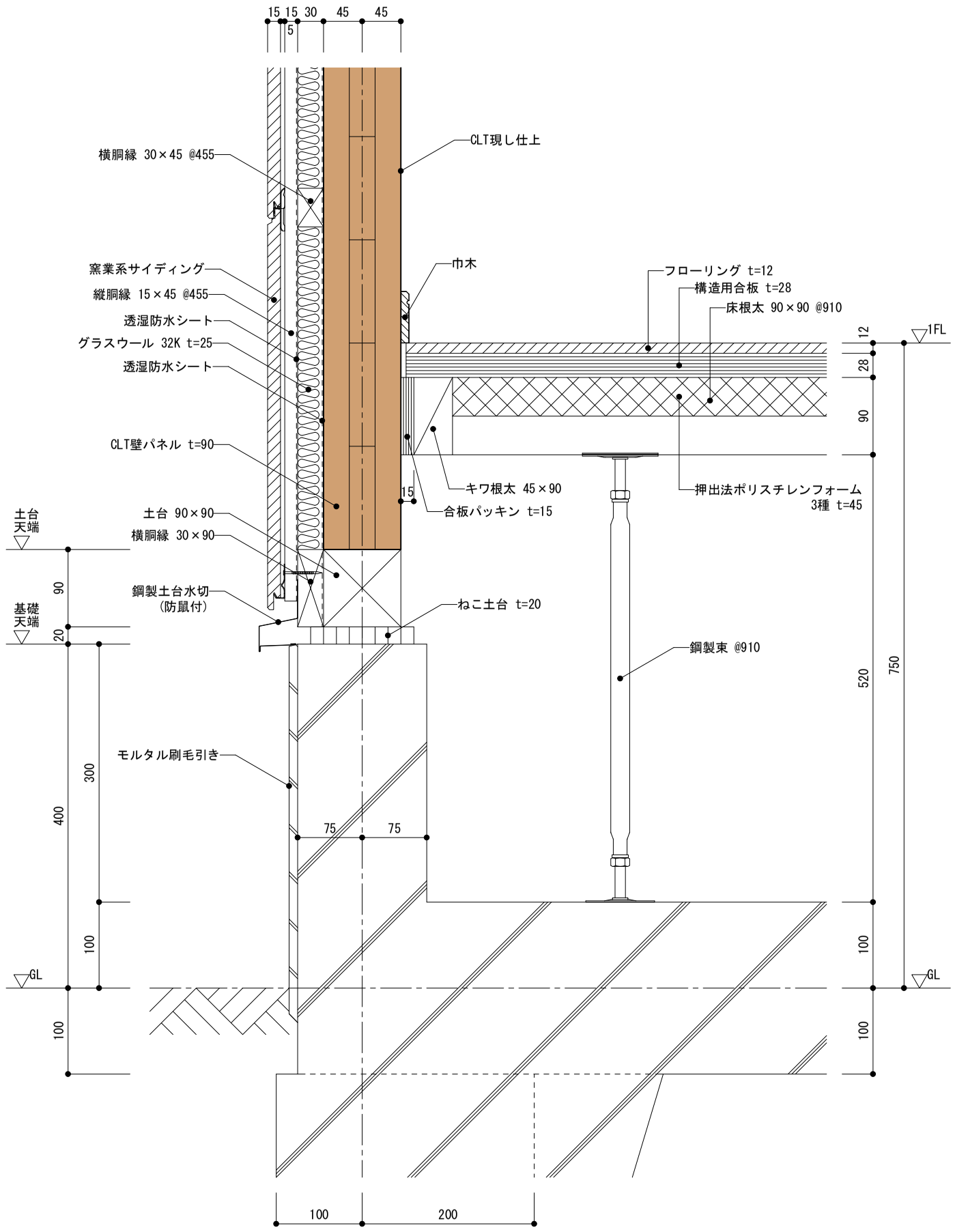

縦断面図

D-02	ＣＬＴ外壁－１階床－基礎	室内側：ＣＬＴ現し仕上	金物取付部

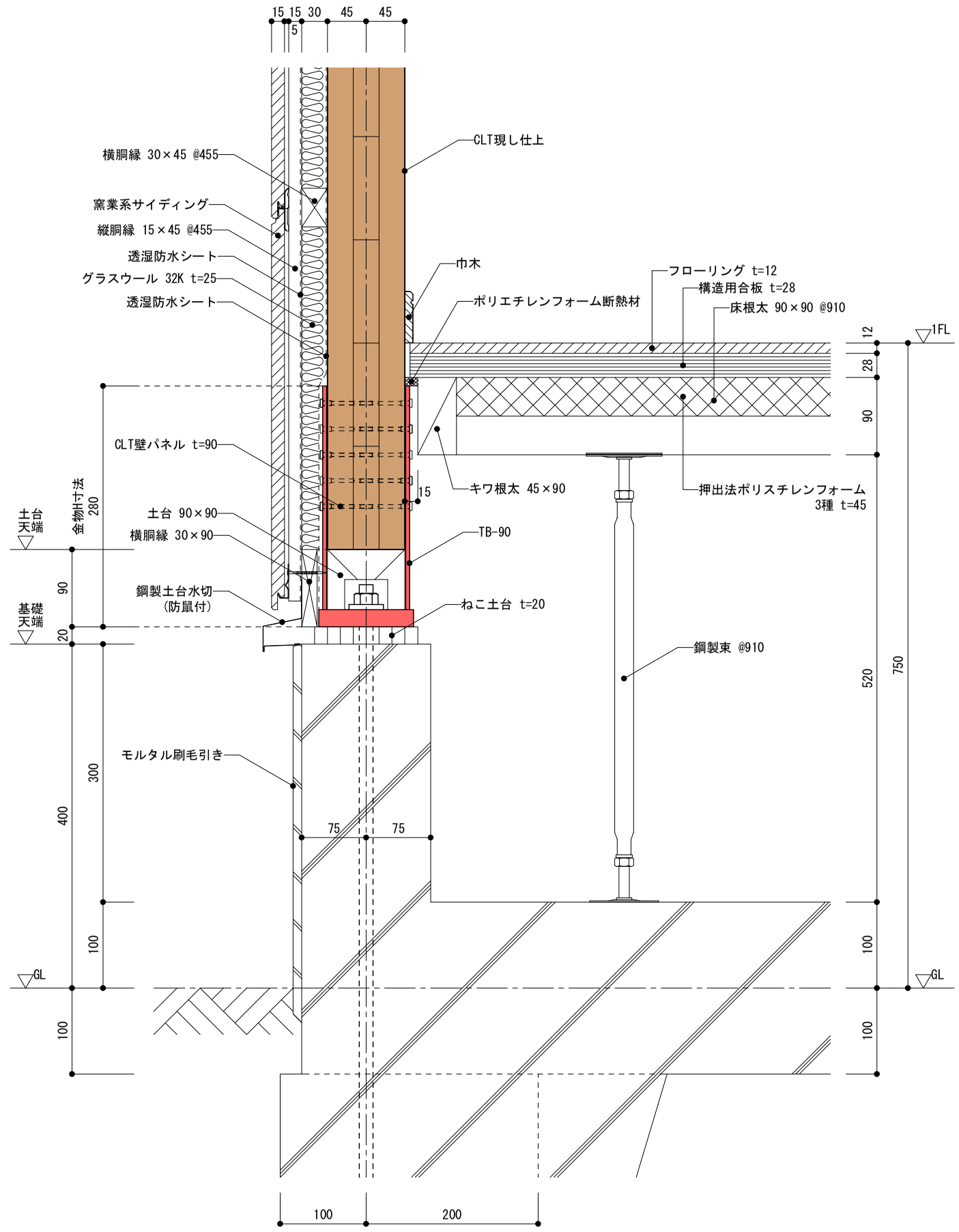

縦断面図

DRAWING	TYPE	DRAWING	SCALE	DATE	NO
２階建て専用住宅	ＣＬＴ	部分詳細図(10) 【１階床・基礎廻り-1】	1/6	19.07.31	D-10

D-03	ＣＬＴ外壁－１階床－基礎	室内側：胴縁付せっこうボード張り	標準部

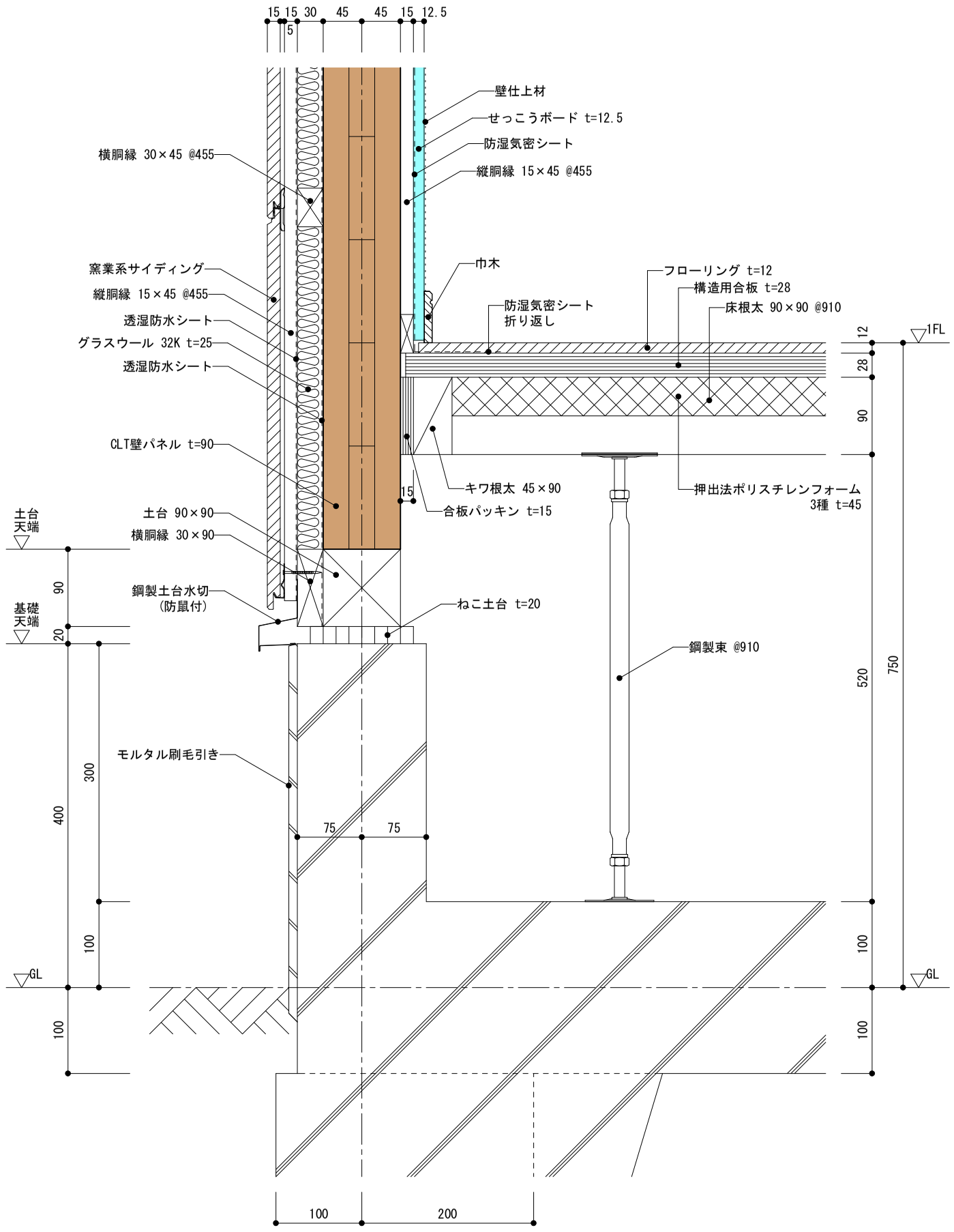

縦断面図

D-04	ＣＬＴ外壁－１階床－基礎	室内側：胴縁付せっこうボード張り	金物取付部

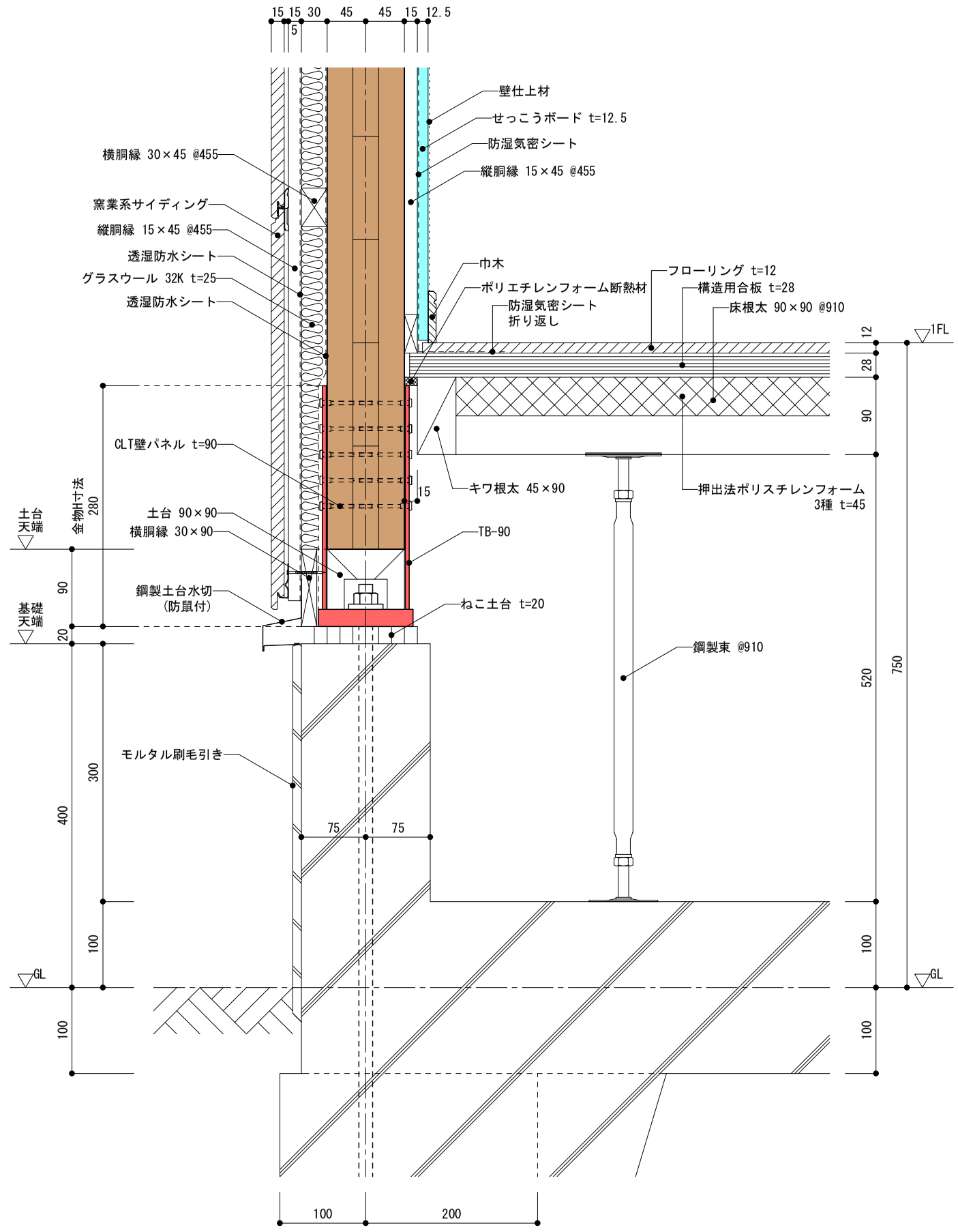

縦断面図

DRAWING	TYPE	DRAWING	SCALE	DATE	NO
２階建て専用住宅	ＣＬＴ	部分詳細図(11) 【１階床・基礎廻り-2】	1/6	19.07.31	D-11

D-05	ＣＬＴ外壁－１階床－基礎	室内側：胴縁付せっこうボード張り	標準部	ボード張り下し

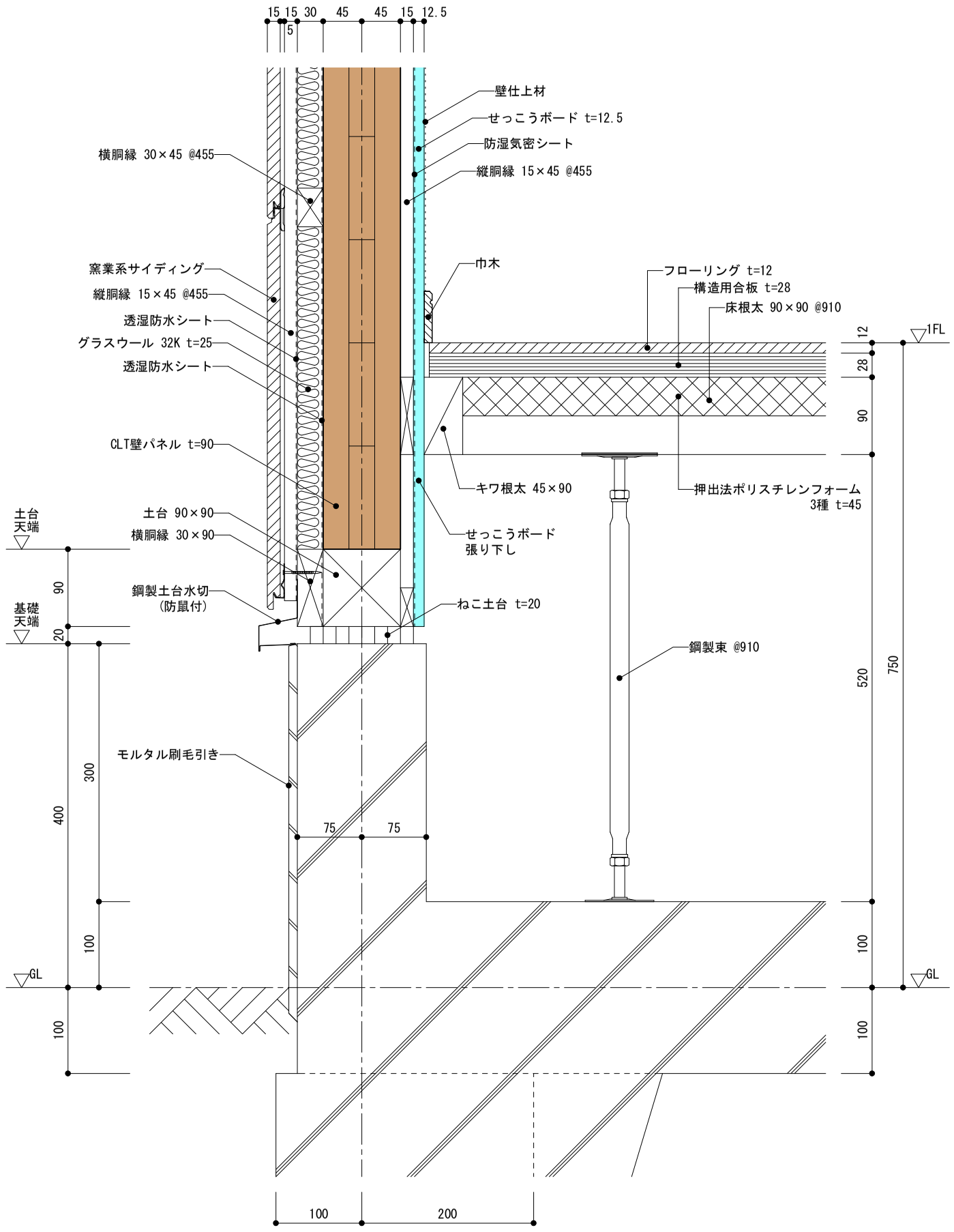

縦断面図

D-06	ＣＬＴ外壁－１階床－基礎	室内側：胴縁付せっこうボード張り	金物取付部	ボード張り下し

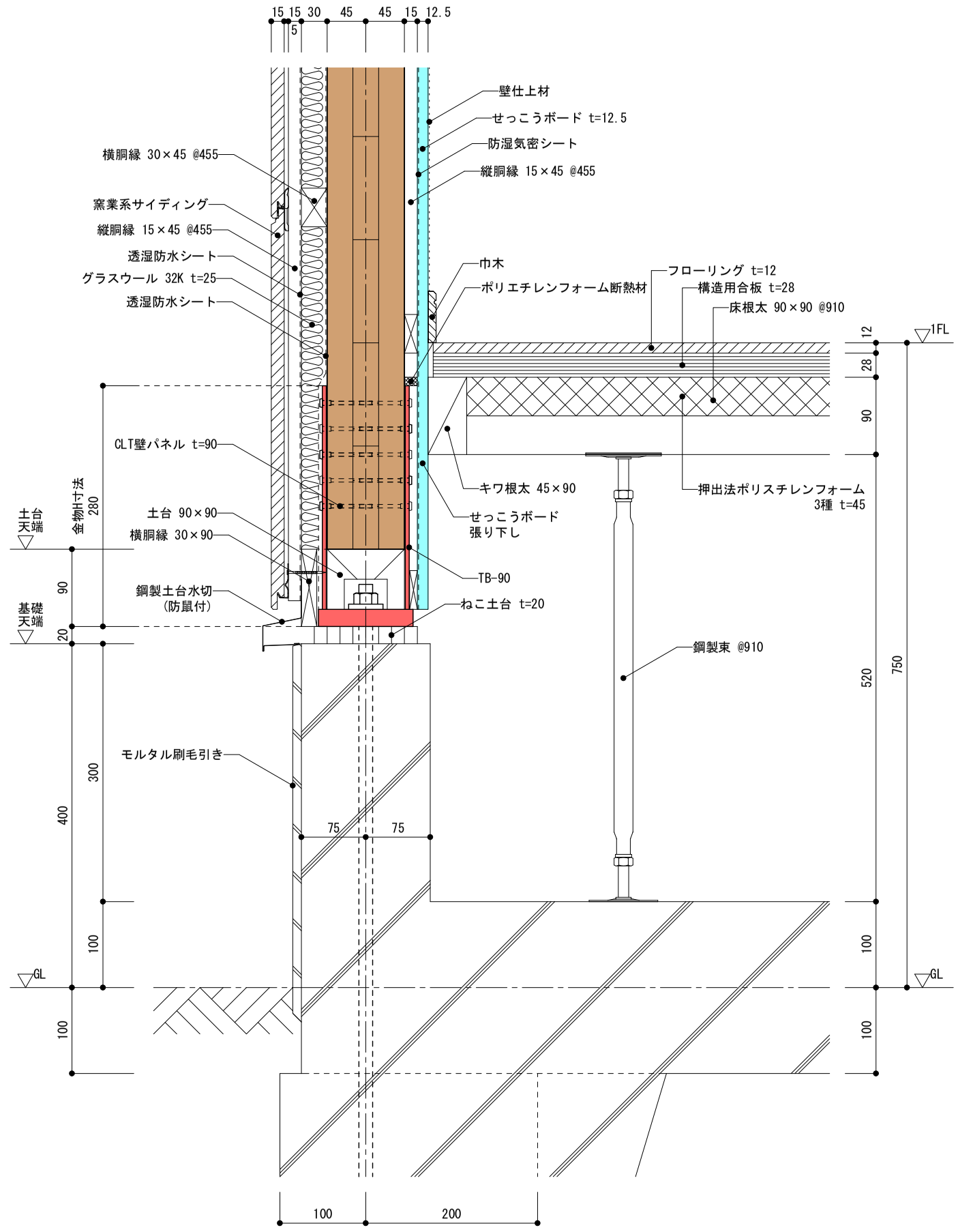

縦断面図

DRAWING	TYPE	DRAWING	SCALE	DATE	NO
２階建て専用住宅	ＣＬＴ	部分詳細図(12) 【１階床・基礎廻り-3】	1/6	19.07.31	D-12

D-07	ＣＬＴ内壁－１階床－基礎	室内側：ＣＬＴ現し仕上	標準部

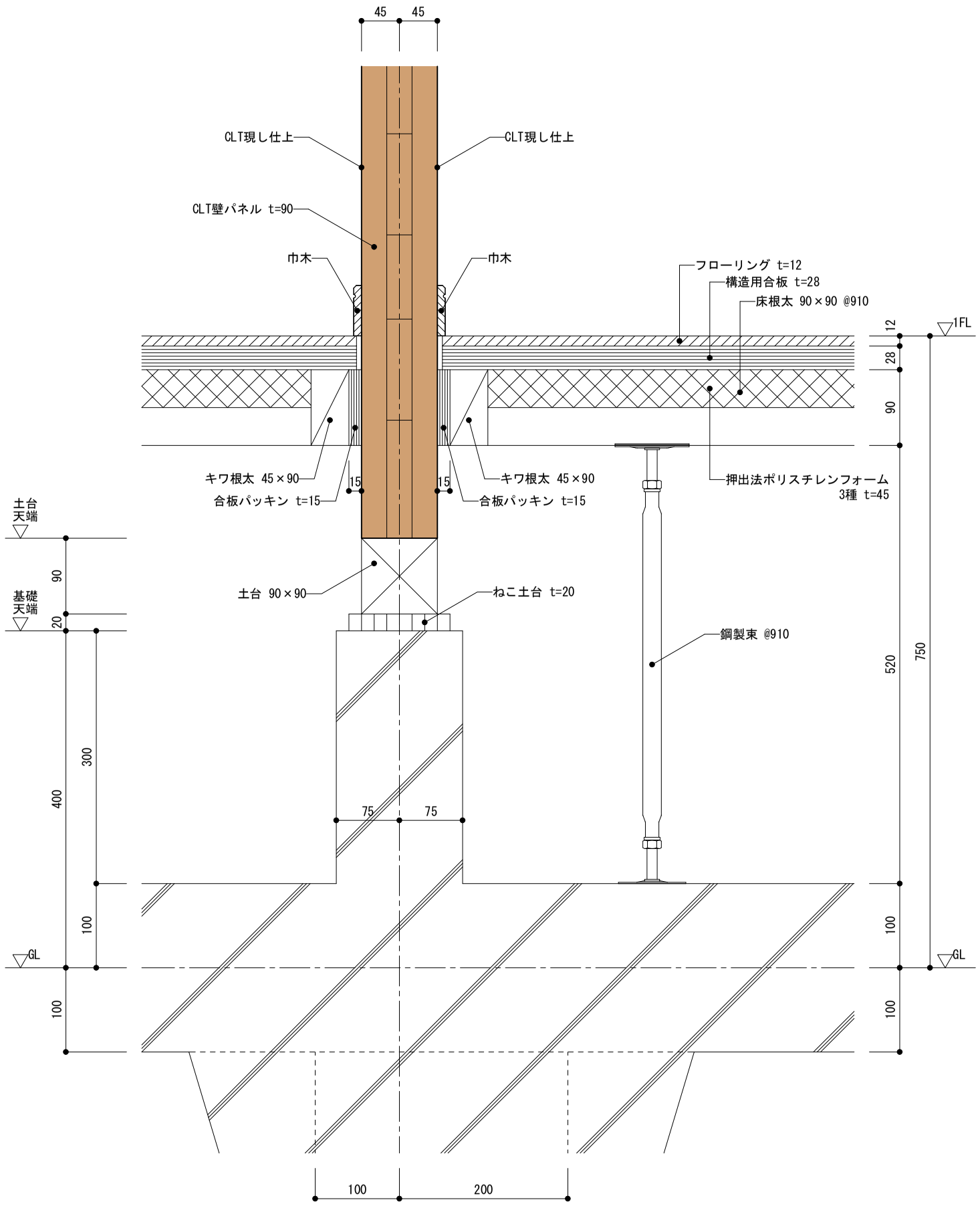

縦断面図

D-08	ＣＬＴ内壁－１階床－基礎	室内側：ＣＬＴ現し仕上	金物取付部

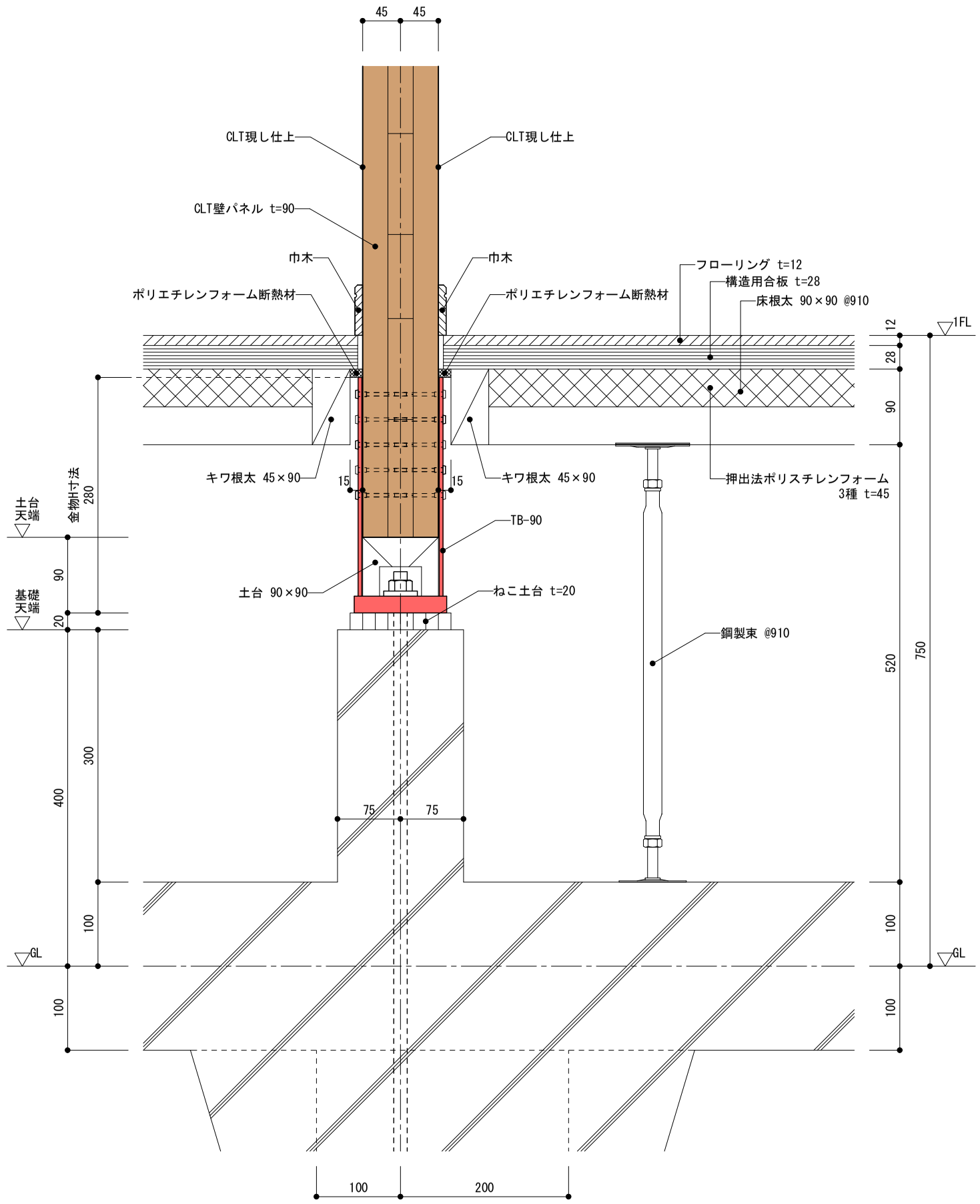

縦断面図

DRAWING	TYPE	DRAWING	SCALE	DATE	NO
２階建て専用住宅	ＣＬＴ	部分詳細図(13) 【１階床・基礎廻り-4】	1/6	19.07.31	D-13

D-09	ＣＬＴ内壁－１階床－基礎	室内側：胴縁付せっこうボード張り	標準部

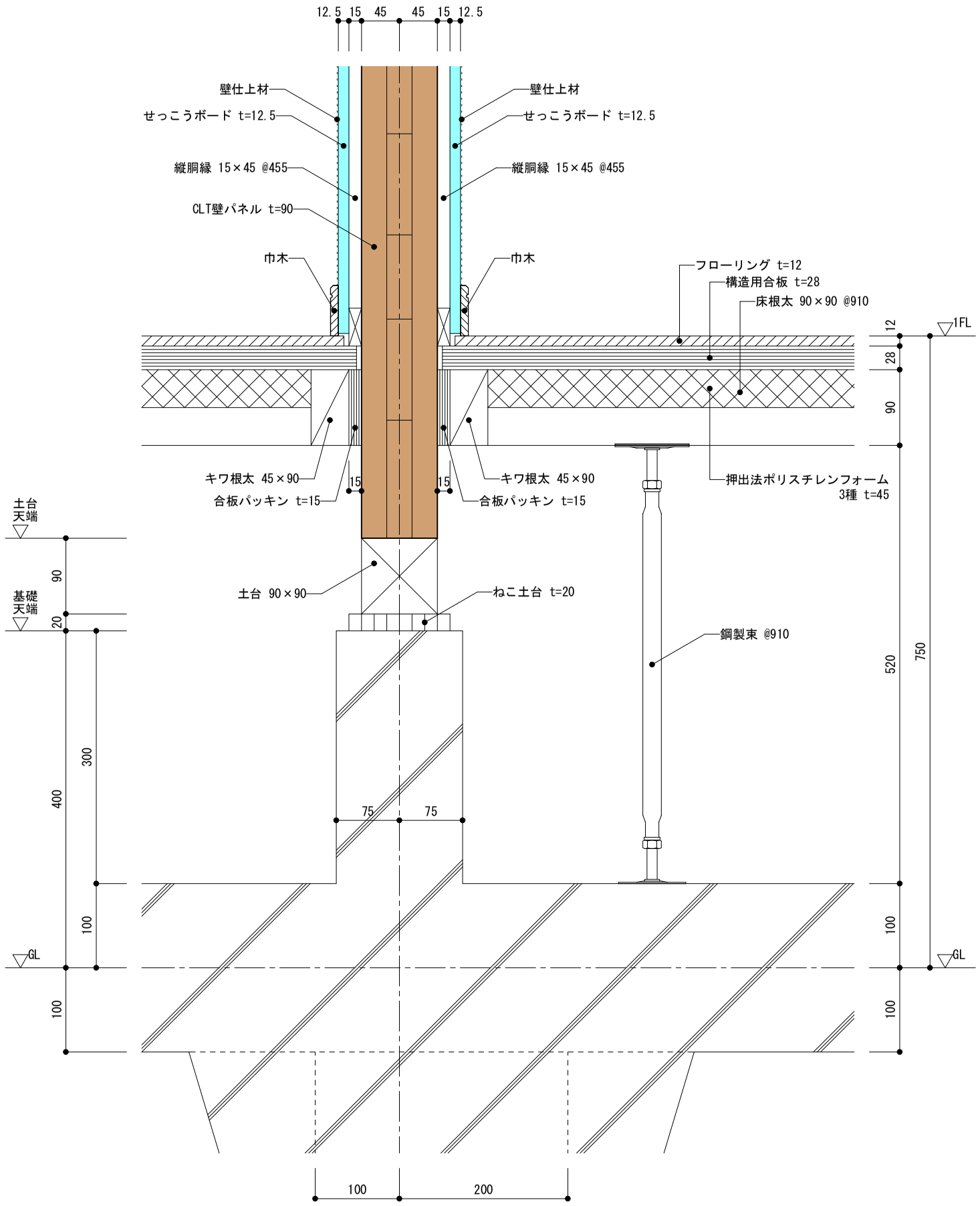

縦断面図

D-10	ＣＬＴ内壁－１階床－基礎	室内側：胴縁付せっこうボード張り	金物取付部

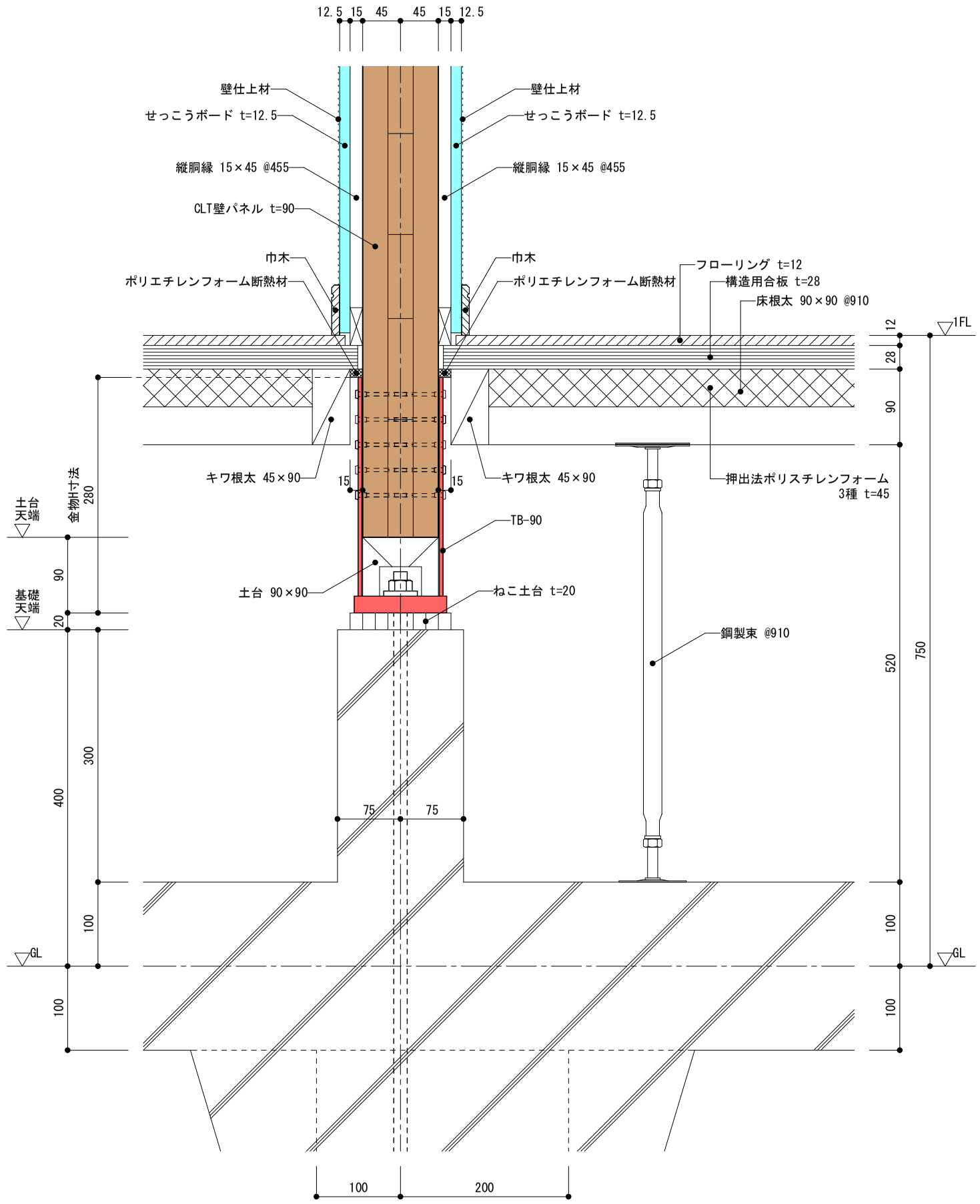

縦断面図

DRAWING	TYPE	DRAWING	SCALE	DATE	NO
２階建て専用住宅	ＣＬＴ	部分詳細図(14) 【１階床・基礎廻り-5】	1/6	19.07.31	D-14

D-11	ＣＬＴ内壁－１階床－基礎	室内側：胴縁付せっこうボード張り	標準部	ボード張り下し

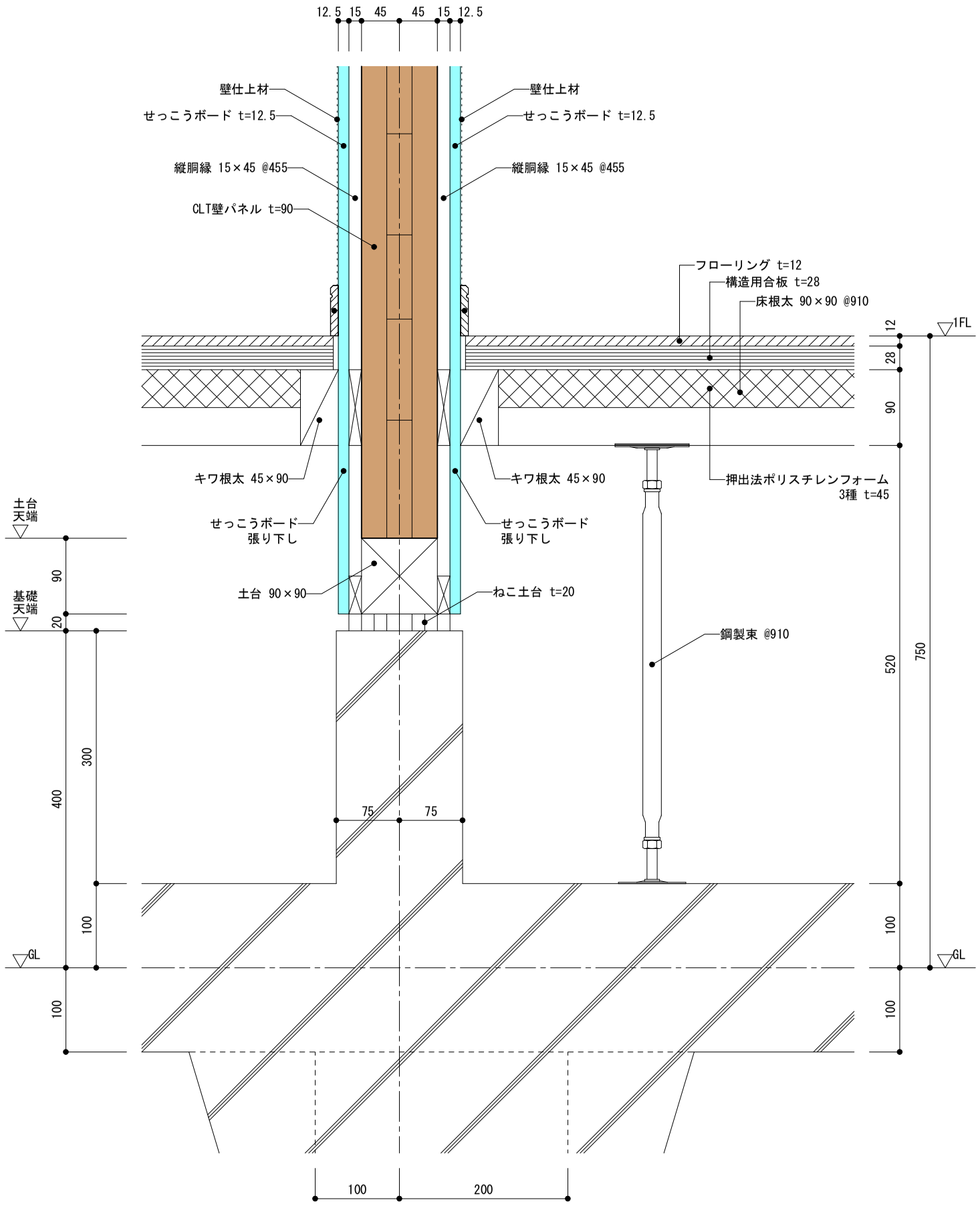

縦断面図

D-12	ＣＬＴ内壁－１階床－基礎	室内側：胴縁付せっこうボード張り	金物取付部	ボード張り下し

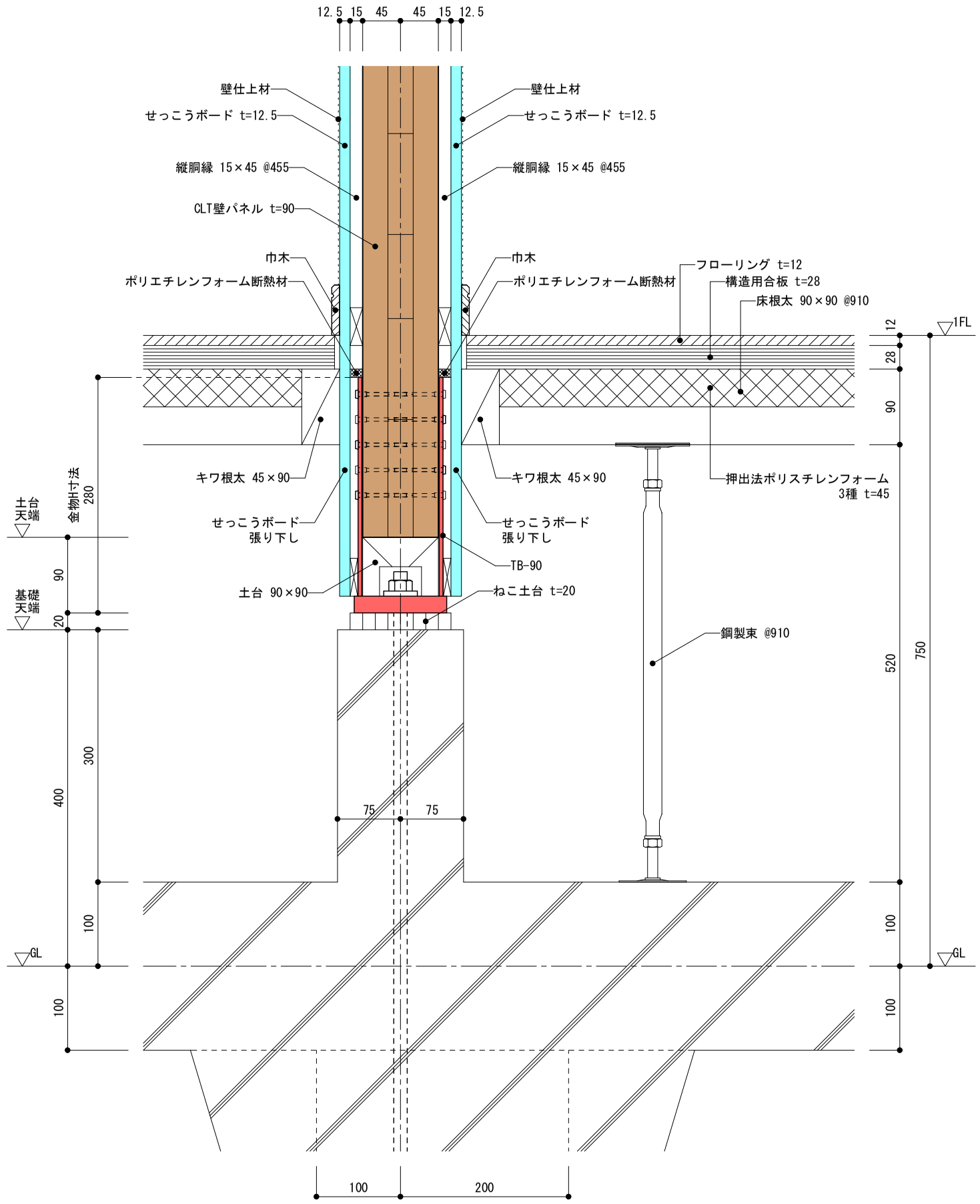

縦断面図

	DRAWING	TYPE	DRAWING	SCALE	DATE	NO
	２階建て専用住宅	ＣＬＴ	部分詳細図(15) 【１階床・基礎廻り-6】	1/6	19.07.31	D-15

E-01	ＣＬＴ外壁－２階床	室内側：ＣＬＴ現し仕上	標準部

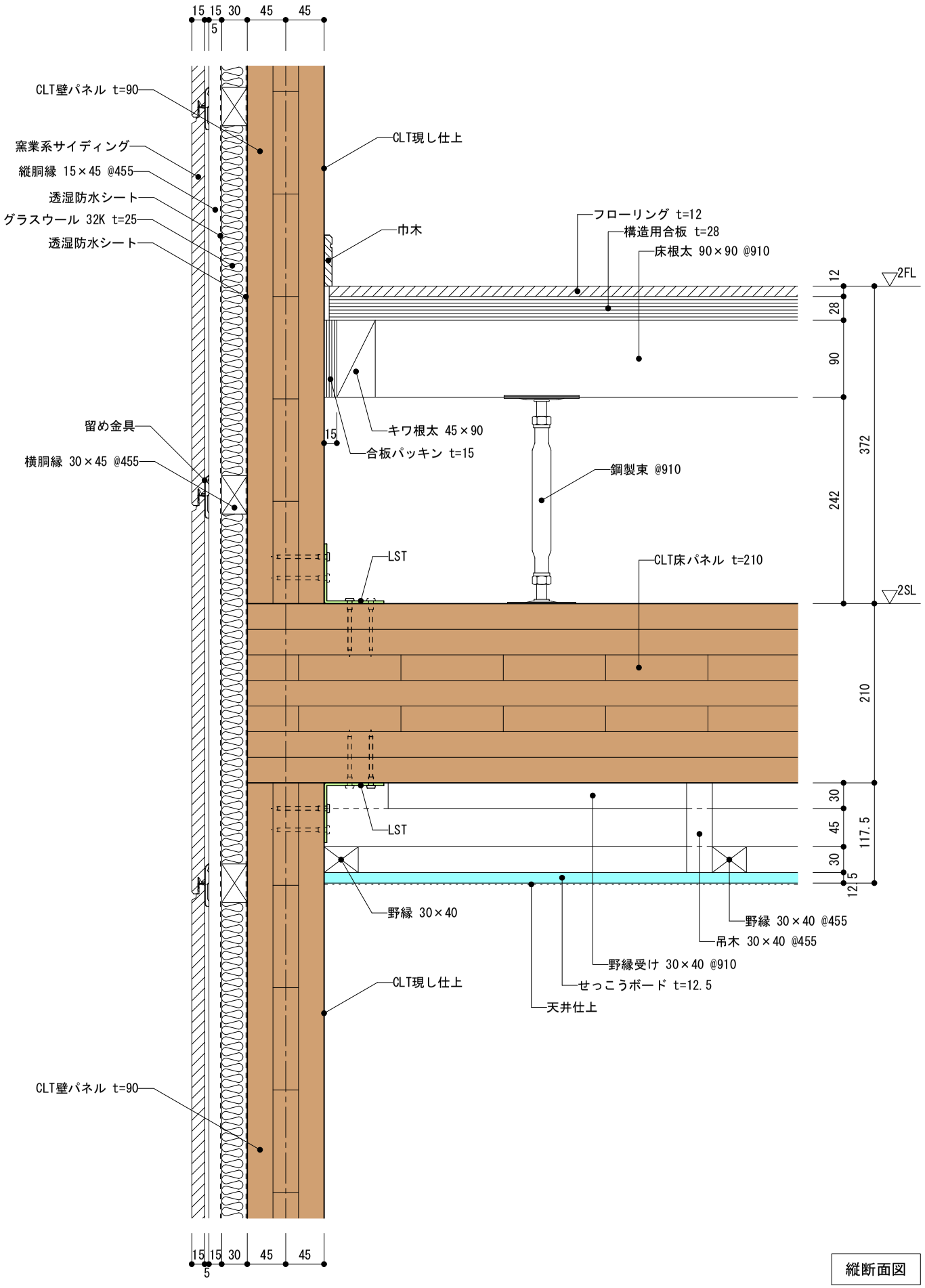

縦断面図

E-02	ＣＬＴ外壁－２階床	室内側：ＣＬＴ現し仕上	金物取付部

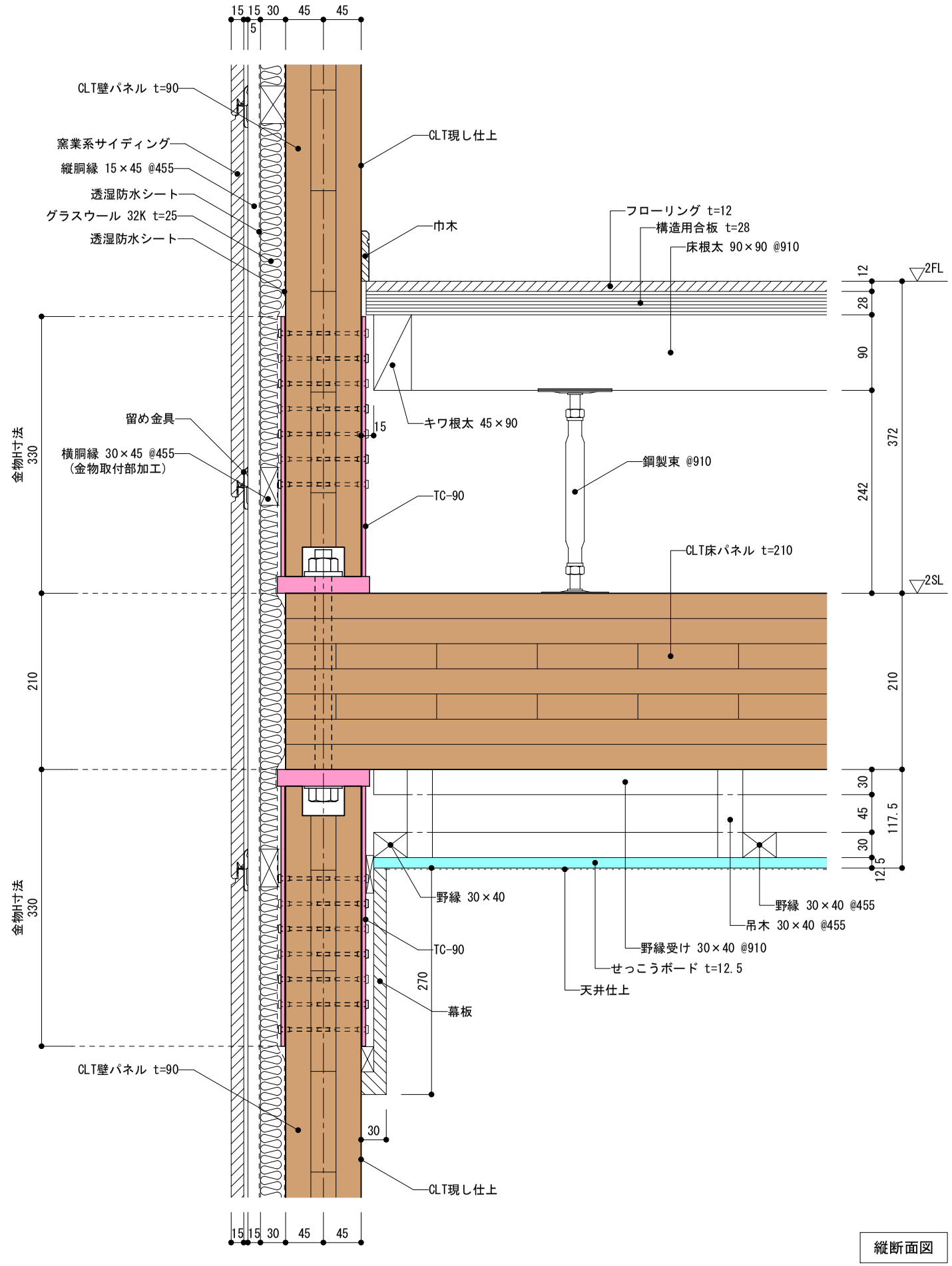

縦断面図

DRAWING	TYPE	DRAWING	SCALE	DATE	NO
２階建て専用住宅	ＣＬＴ	部分詳細図(16) 【２階床廻り-1】	1/6	19.07.31	D-16

E-03	ＣＬＴ外壁－２階床	室内側：胴縁付せっこうボード張り	標準部

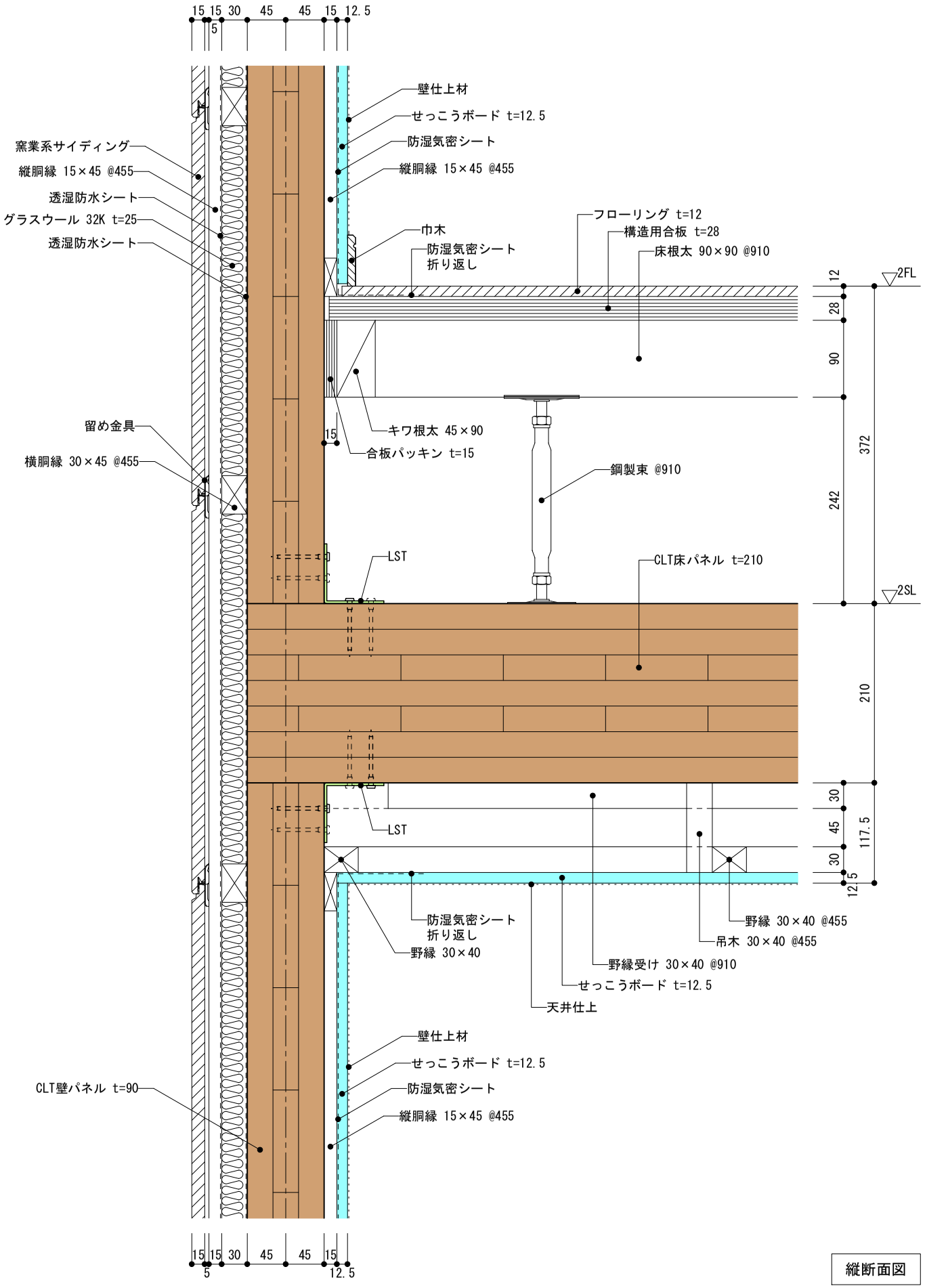

縦断面図

E-04	ＣＬＴ外壁－２階床	室内側：胴縁付せっこうボード張り	金物取付部

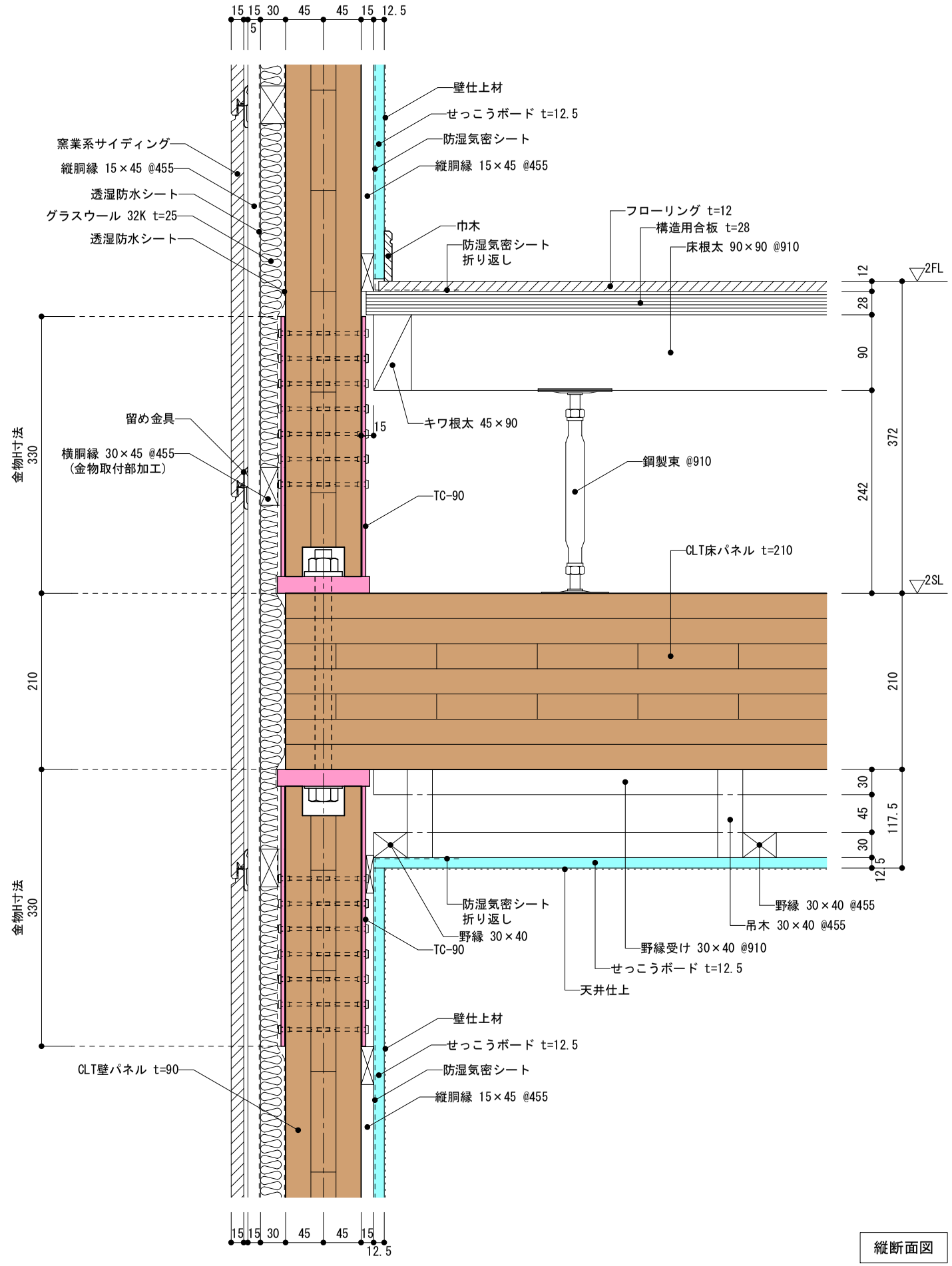

縦断面図

DRAWING	TYPE	DRAWING	SCALE	DATE	NO
２階建て専用住宅	ＣＬＴ	部分詳細図(17) 【２階床廻り-2】	1/6	19.07.31	D-17

E-05	ＣＬＴ外壁－２階床	室内側：胴縁付せっこうボード張り	標準部	ボード張り上げ・張り下し

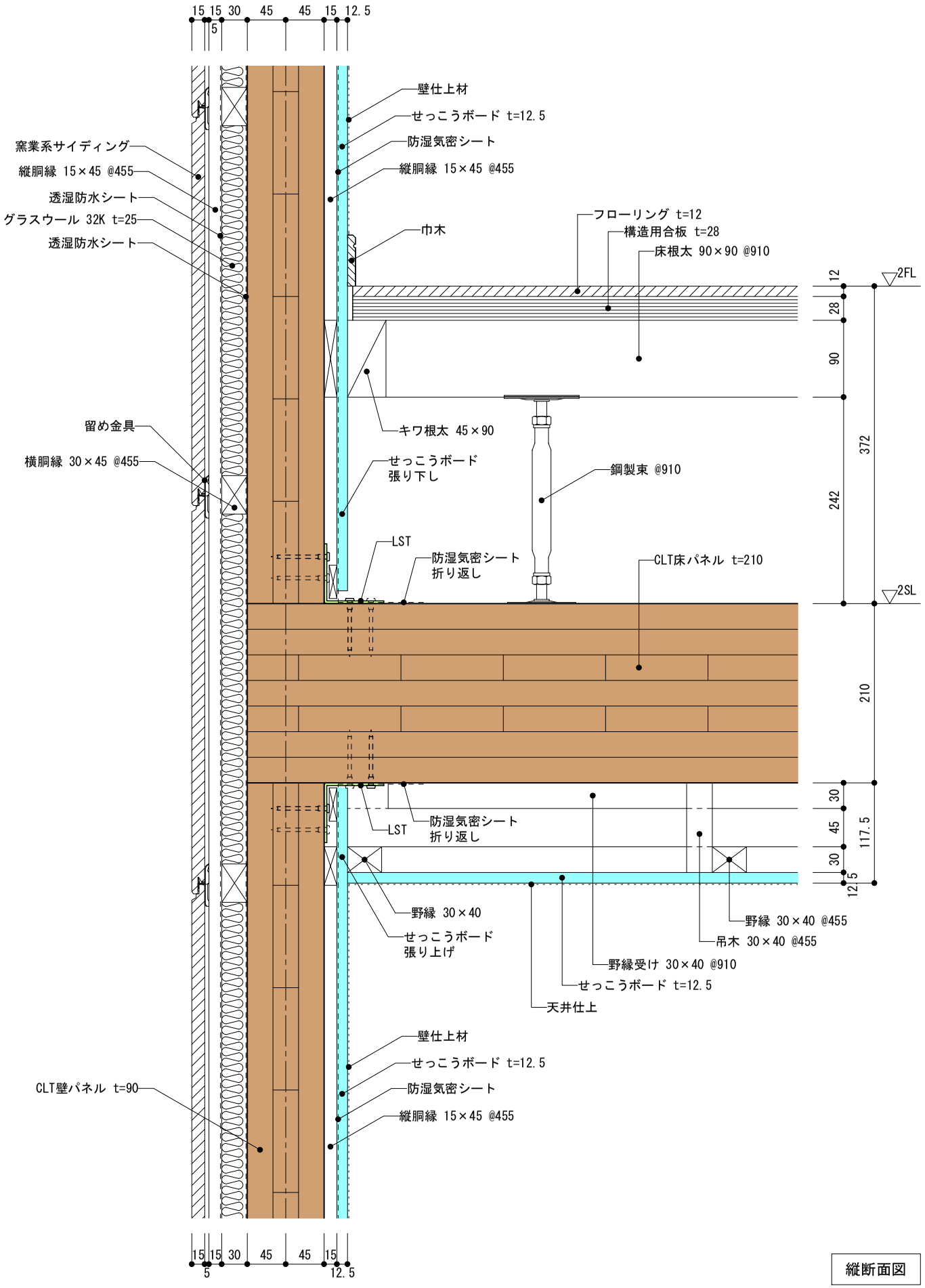

縦断面図

E-06	ＣＬＴ外壁－２階床	室内側：胴縁付せっこうボード張り	金物取付部	ボード張り上げ・張り下し

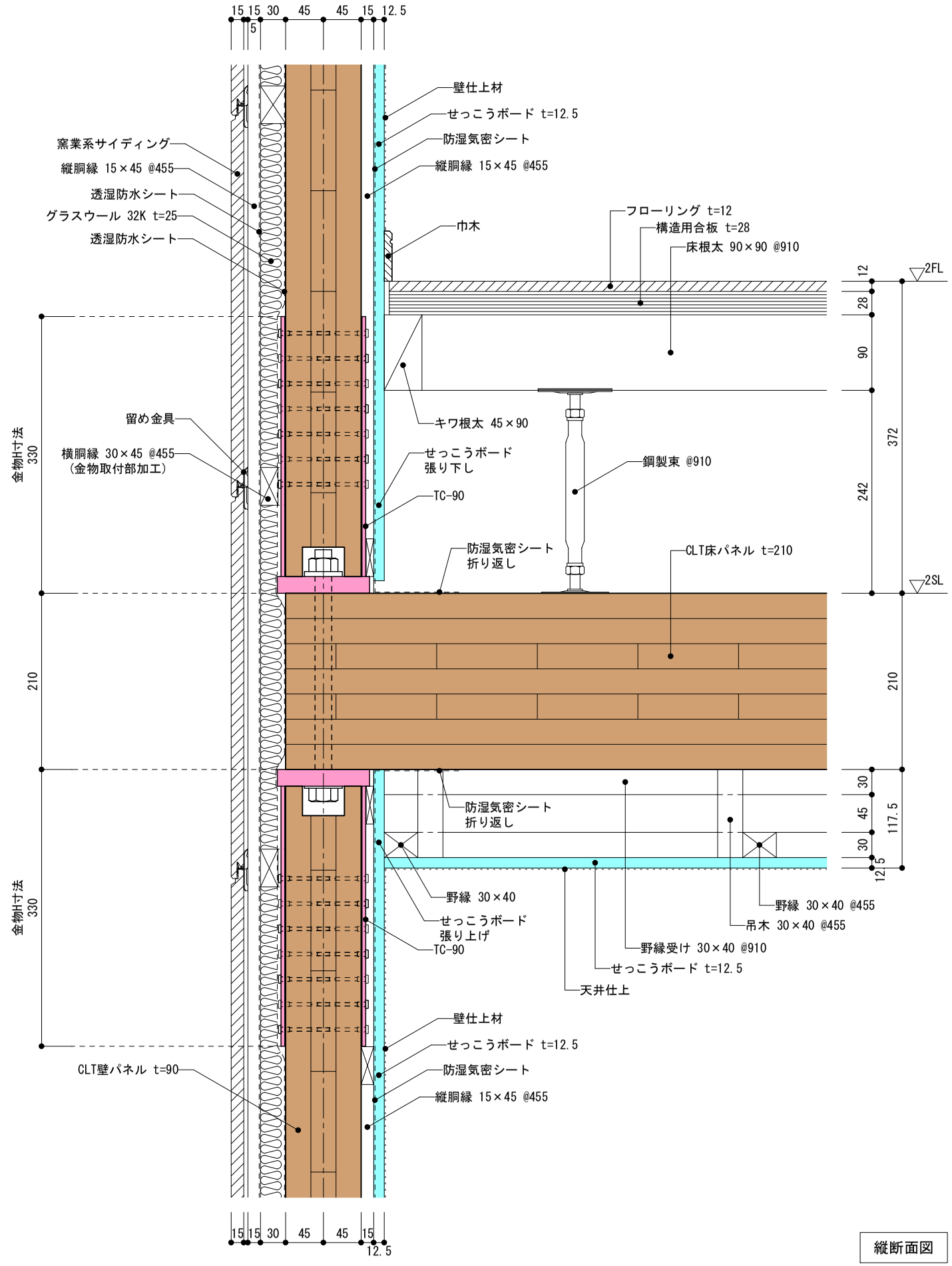

縦断面図

DRAWING	TYPE	DRAWING	SCALE	DATE	NO
２階建て専用住宅	ＣＬＴ	部分詳細図(18) 【２階床廻り-3】	1/6	19.07.31	D-18

E-07	軸組外壁－２階床	室内側：胴縁付せっこうボード張り	標準部

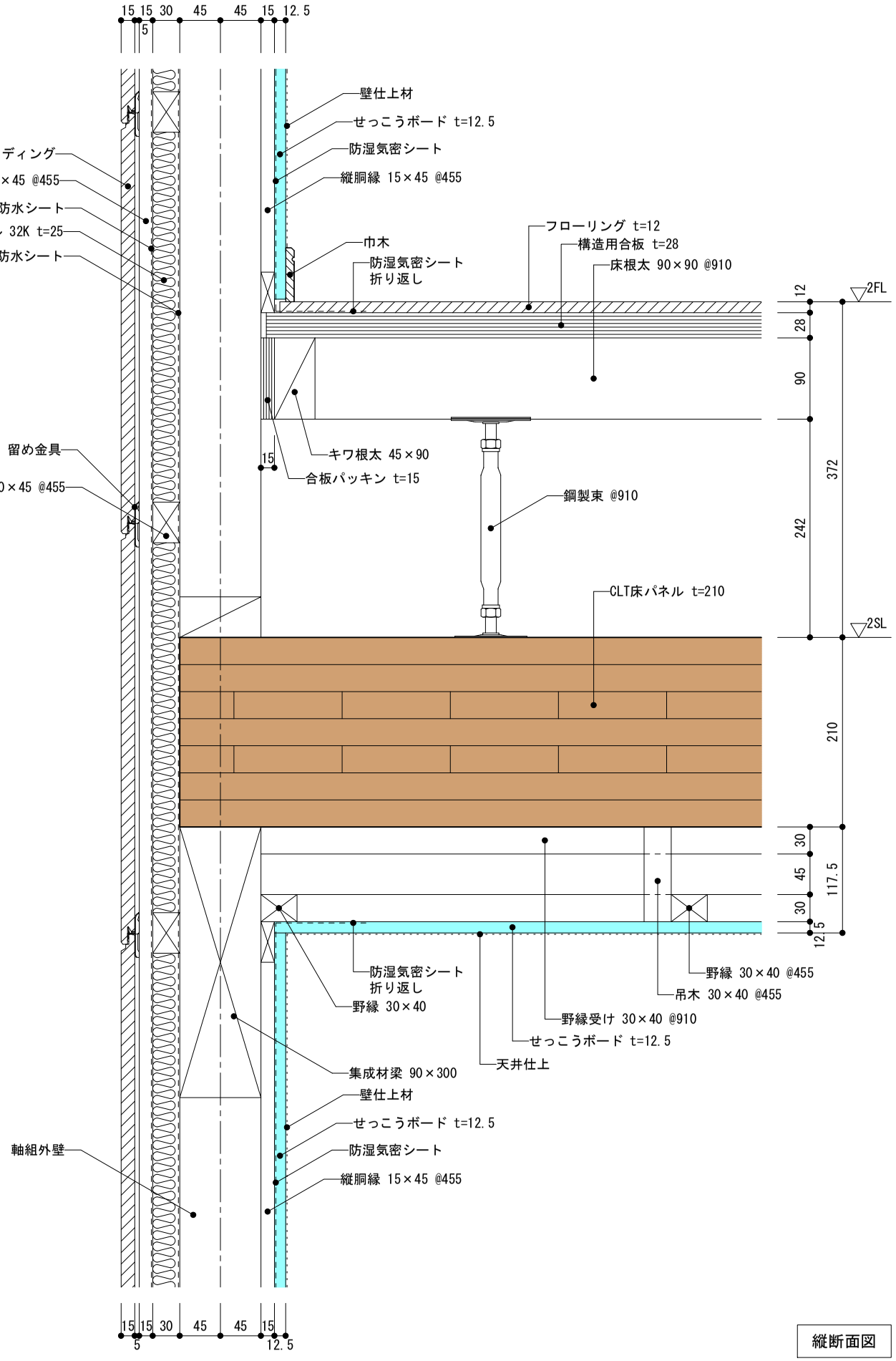

縦断面図

E-08	軸組外壁－２階床	室内側：胴縁付せっこうボード張り	標準部	ボード張り上げ・張り下し

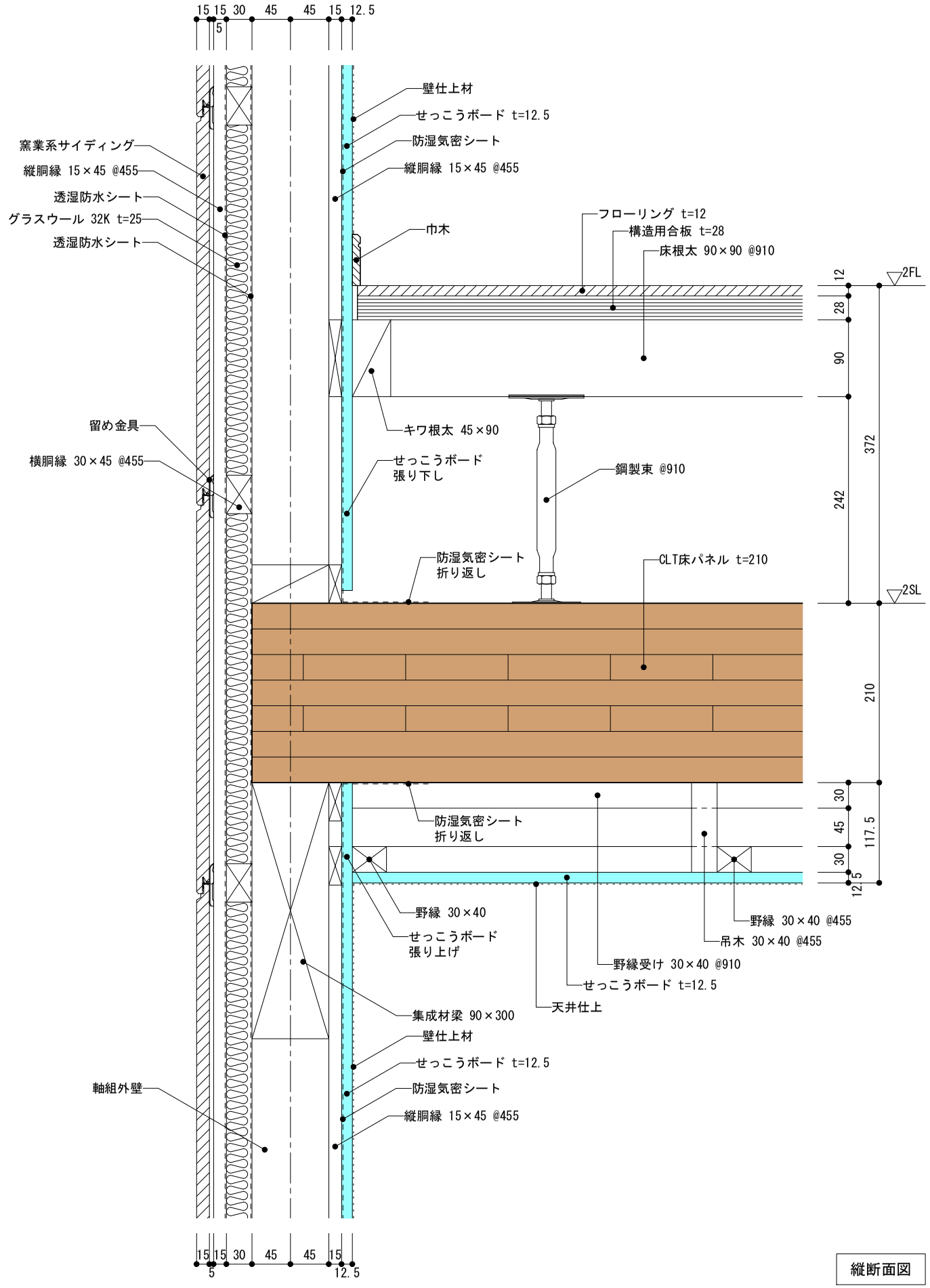

縦断面図

DRAWING	TYPE	DRAWING	SCALE	DATE	NO
２階建て専用住宅	ＣＬＴ	部分詳細図(19) 【２階床廻り-4】	1/6	19.07.31	D-19

E-09	ＣＬＴ内壁－２階床	室内側：ＣＬＴ現し仕上	標準部

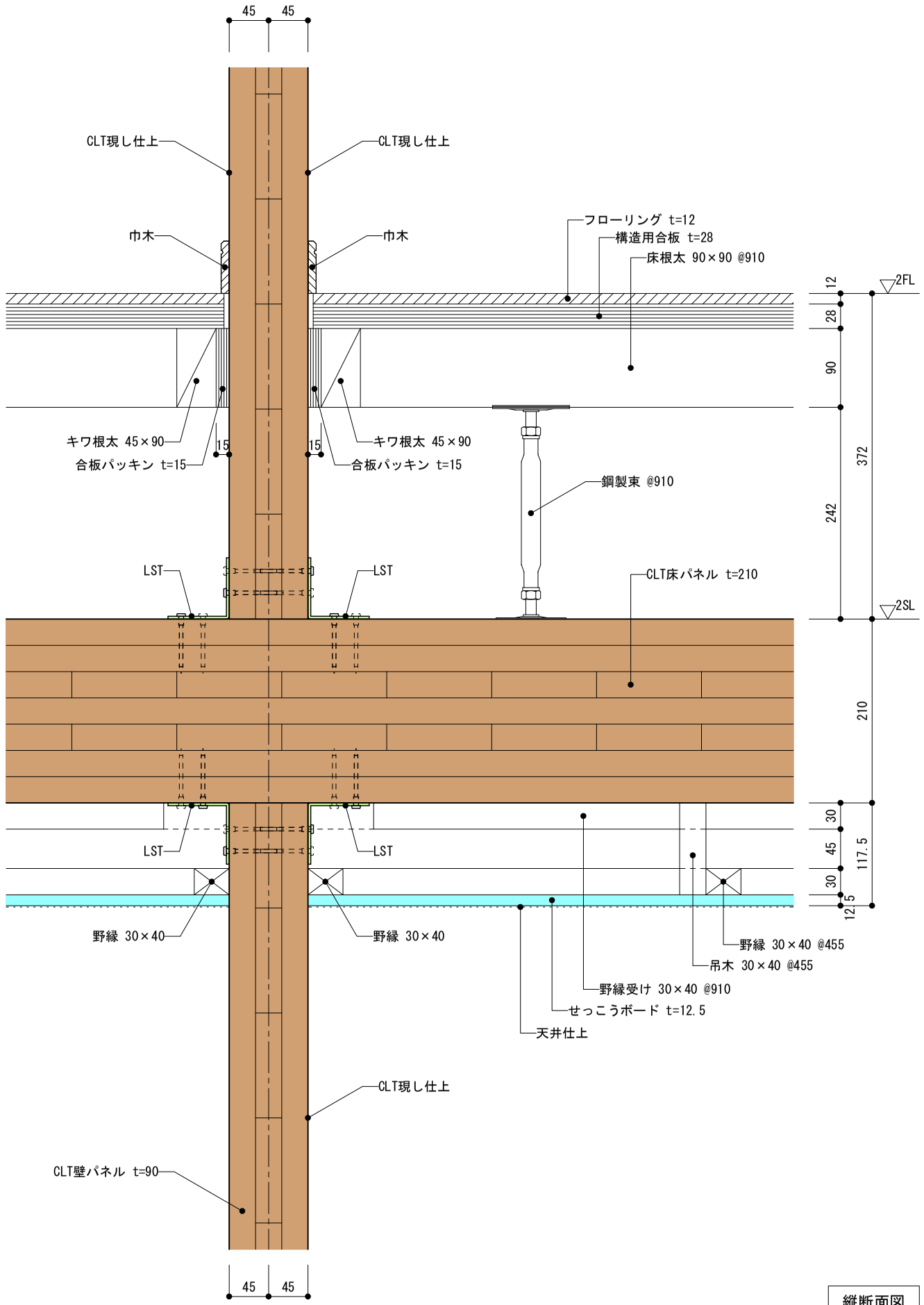

縦断面図

E-10	ＣＬＴ内壁－２階床	室内側：ＣＬＴ現し仕上	金物取付部

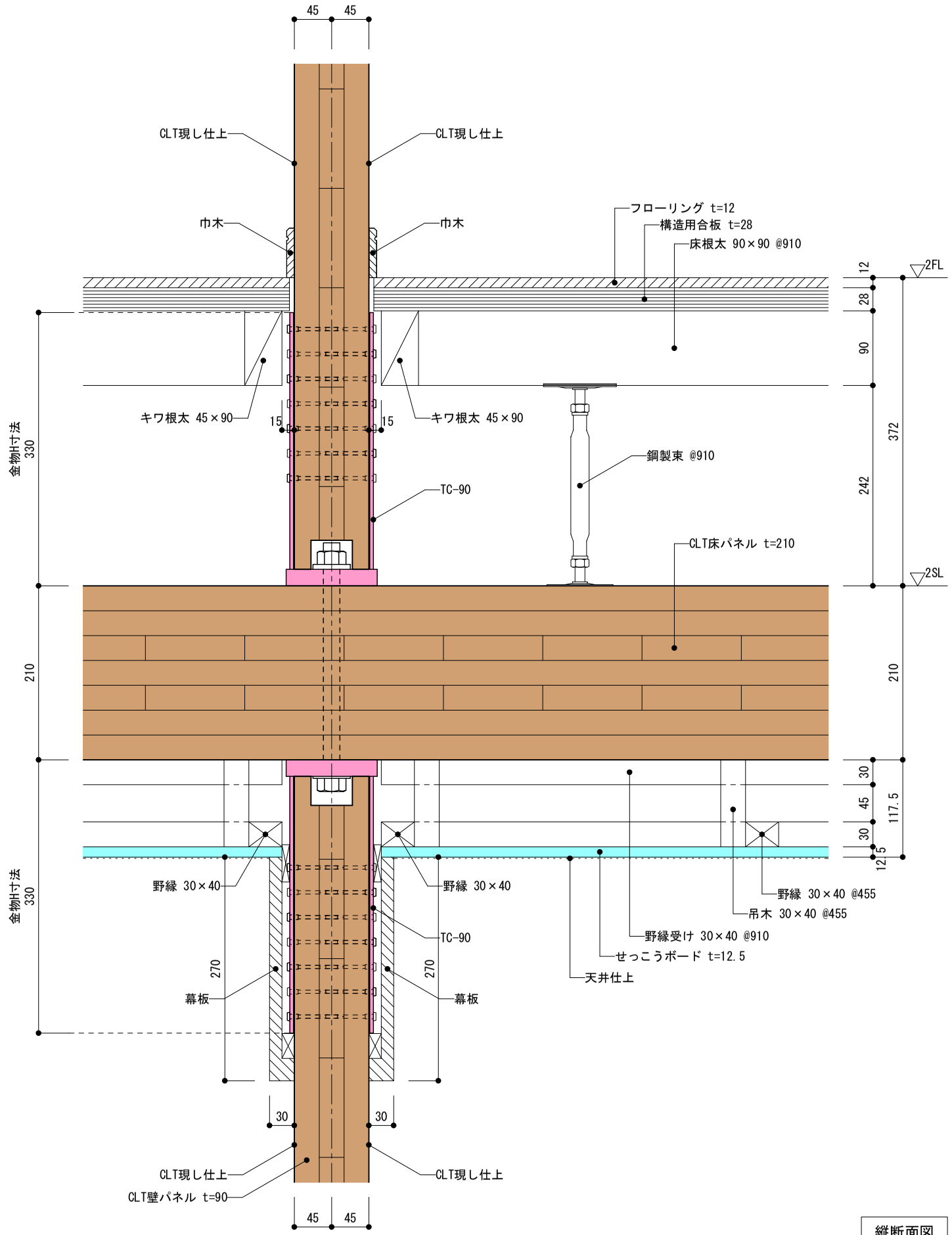

縦断面図

DRAWING	TYPE	DRAWING	SCALE	DATE	NO
２階建て専用住宅	ＣＬＴ	部分詳細図(20) 【２階床廻り-5】	1/6	19.07.31	D-20

E-11	ＣＬＴ内壁－２階床	室内側：胴縁付せっこうボード張り	標準部

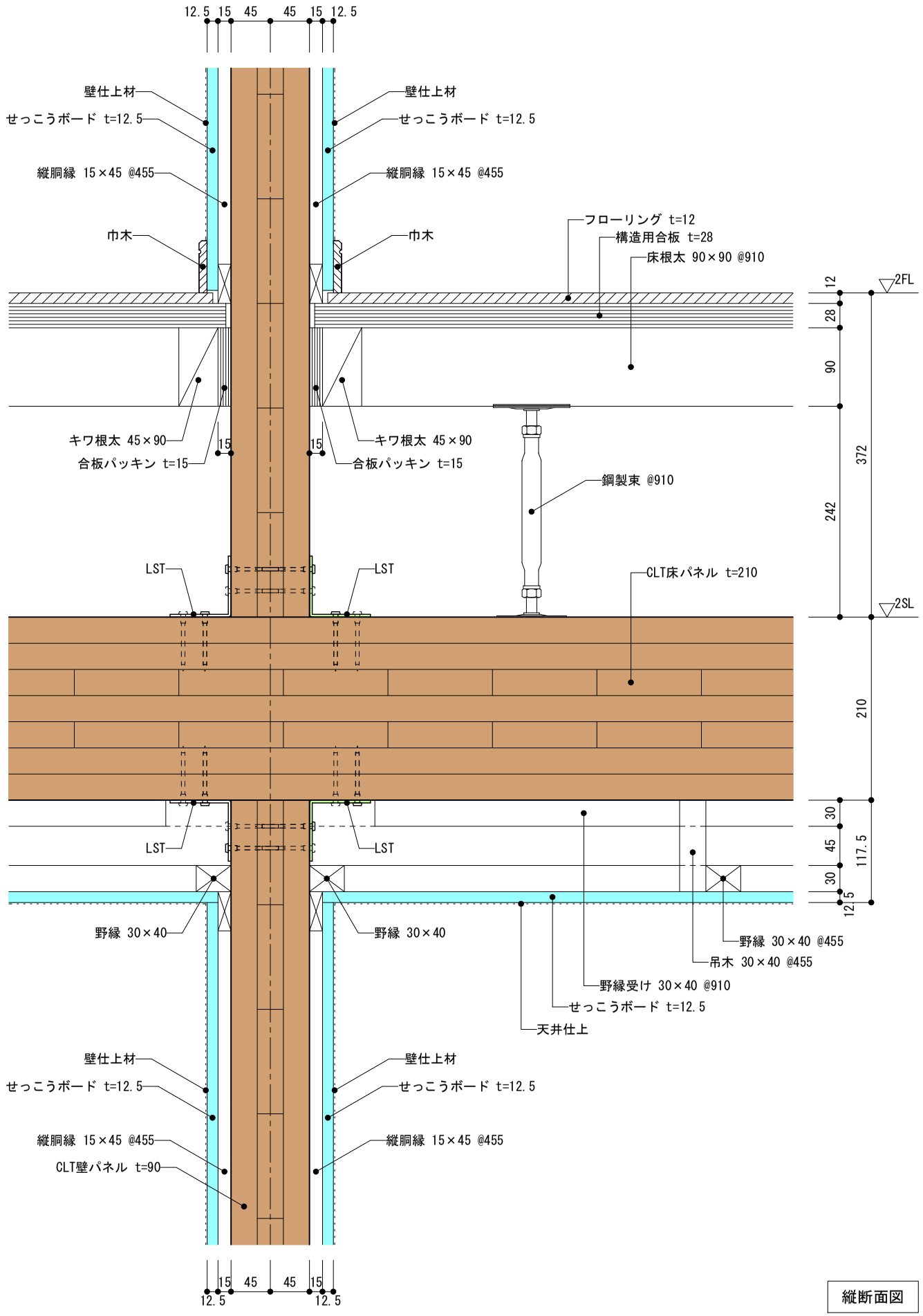

縦断面図

E-12	ＣＬＴ内壁－２階床	室内側：胴縁付せっこうボード張り	金物取付部

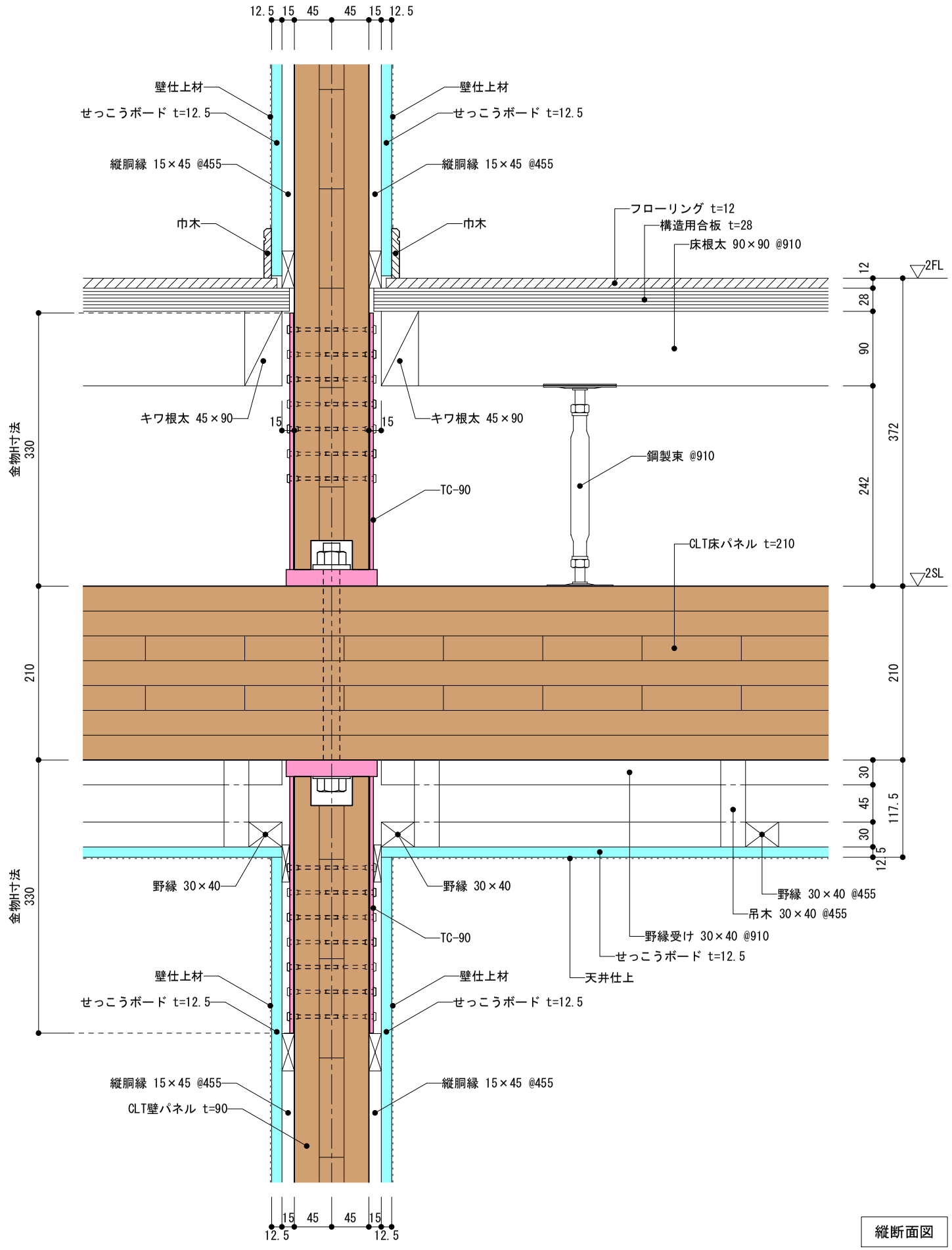

縦断面図

DRAWING	TYPE	DRAWING	SCALE	DATE	NO
２階建て専用住宅	ＣＬＴ	部分詳細図(21) 【２階床廻り-6】	1/6	19.07.31	D-21

E-13	ＣＬＴ内壁－２階床	室内側：胴縁付せっこうボード張り	標準部	ボード張り上げ・張り下し

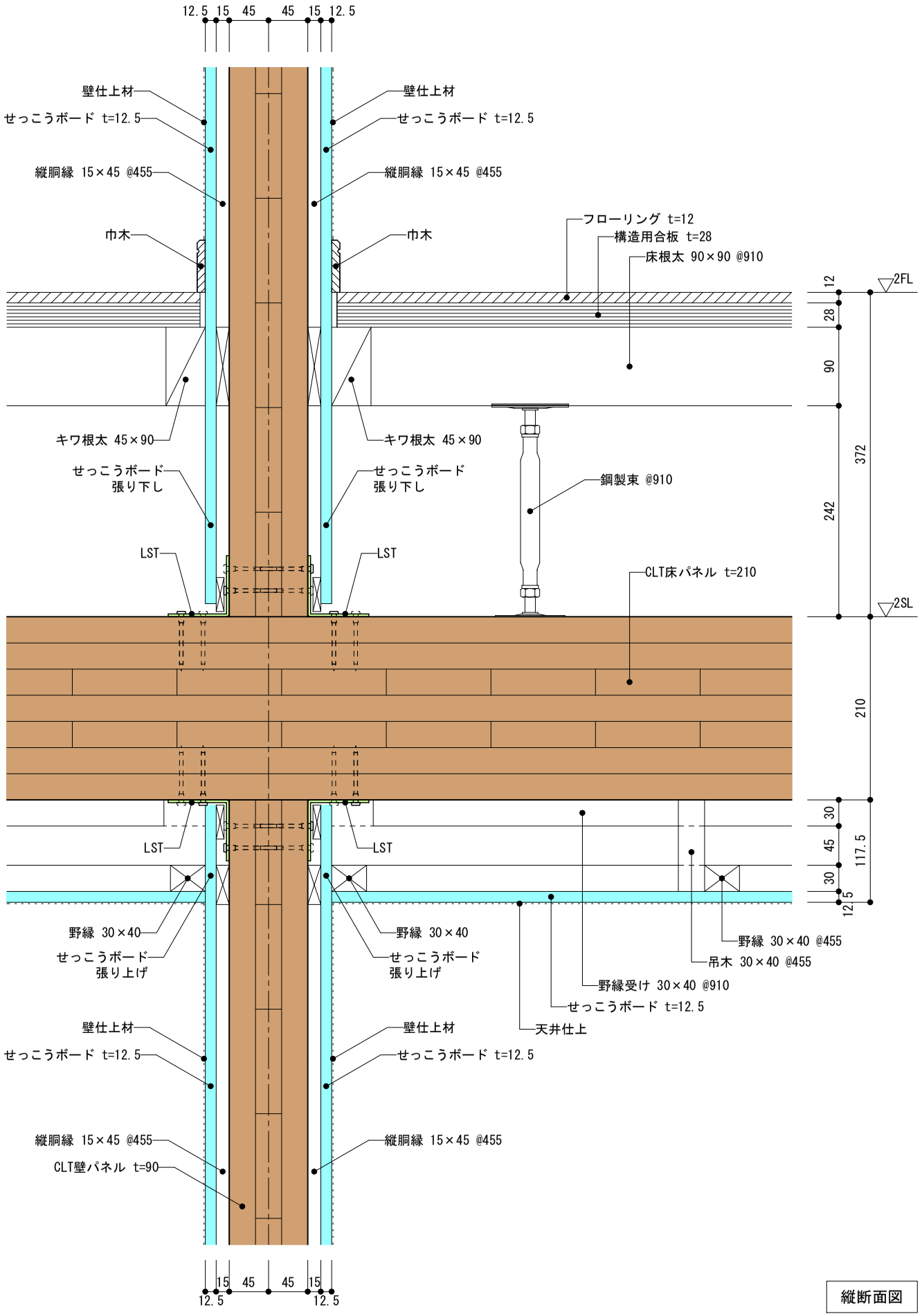

縦断面図

E-14	ＣＬＴ内壁－２階床	室内側：胴縁付せっこうボード張り	金物取付部	ボード張り上げ・張り下し

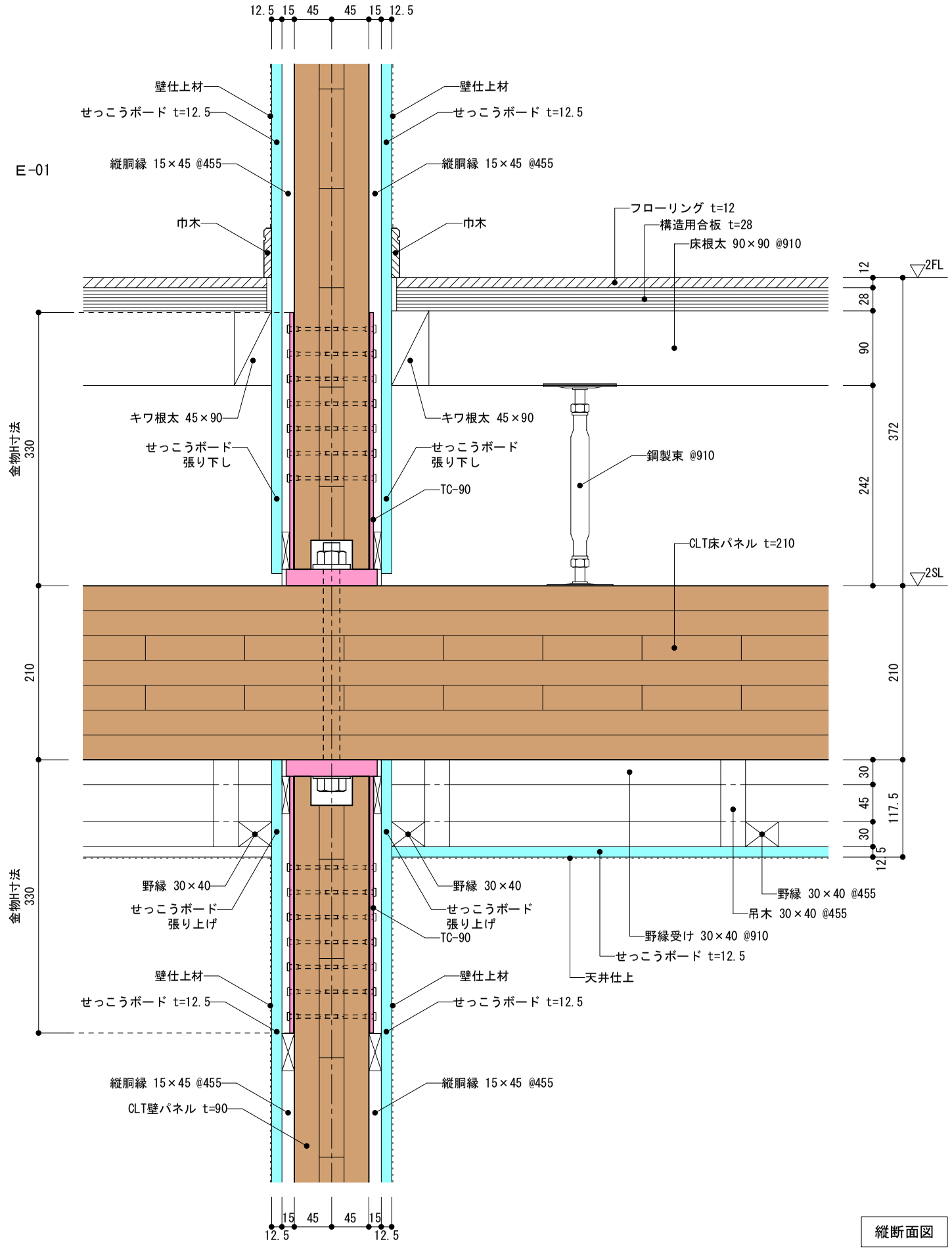

縦断面図

DRAWING	TYPE	DRAWING	SCALE	DATE	NO
２階建て専用住宅	ＣＬＴ	部分詳細図(22) 【２階床廻り-7】	1/6	19.07.31	D-22

F-01	ＣＬＴ外壁ー天井	室内側：ＣＬＴ現し仕上	標準部

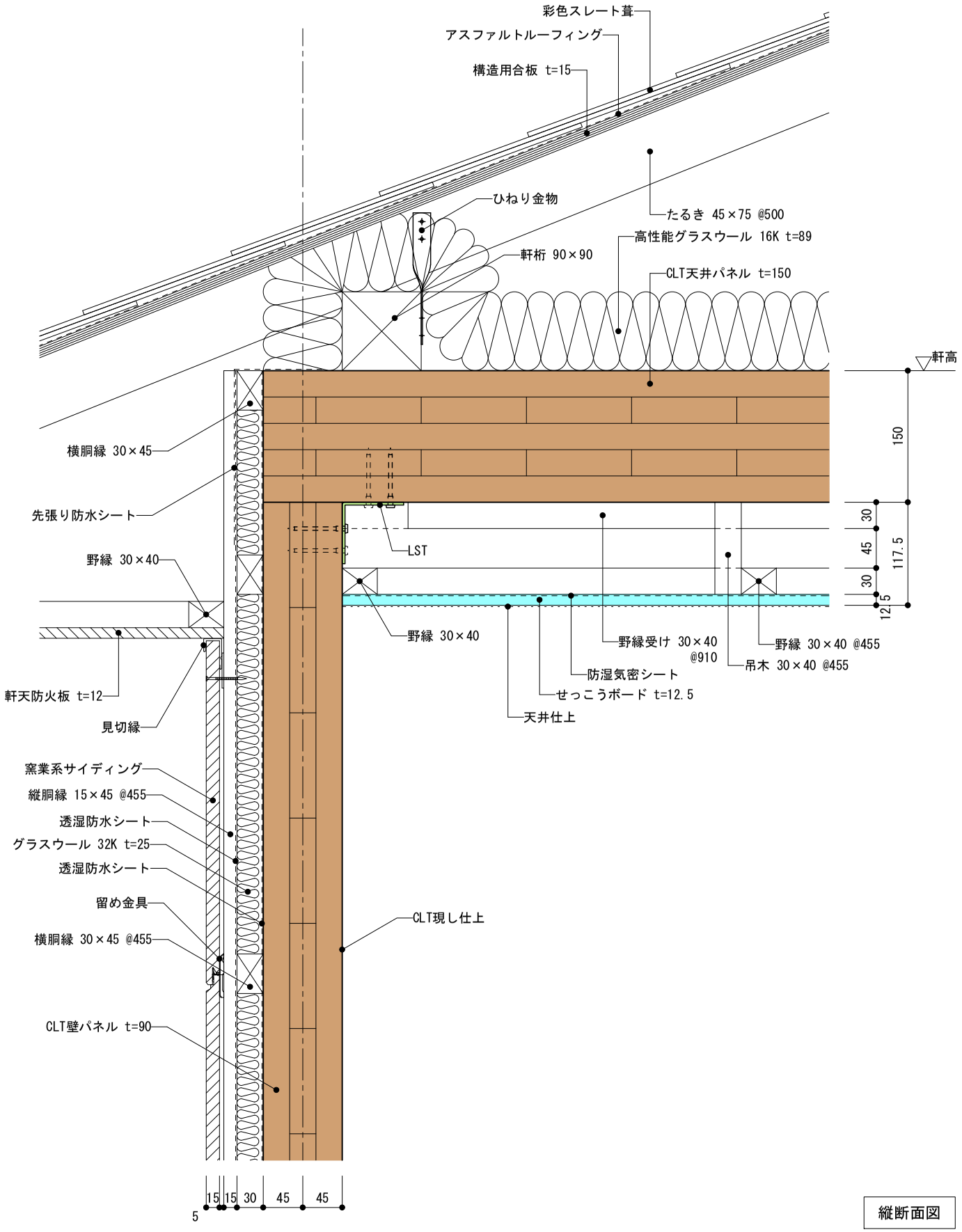

縦断面図

F-02	ＣＬＴ外壁ー天井	室内側：ＣＬＴ現し仕上	金物取付部

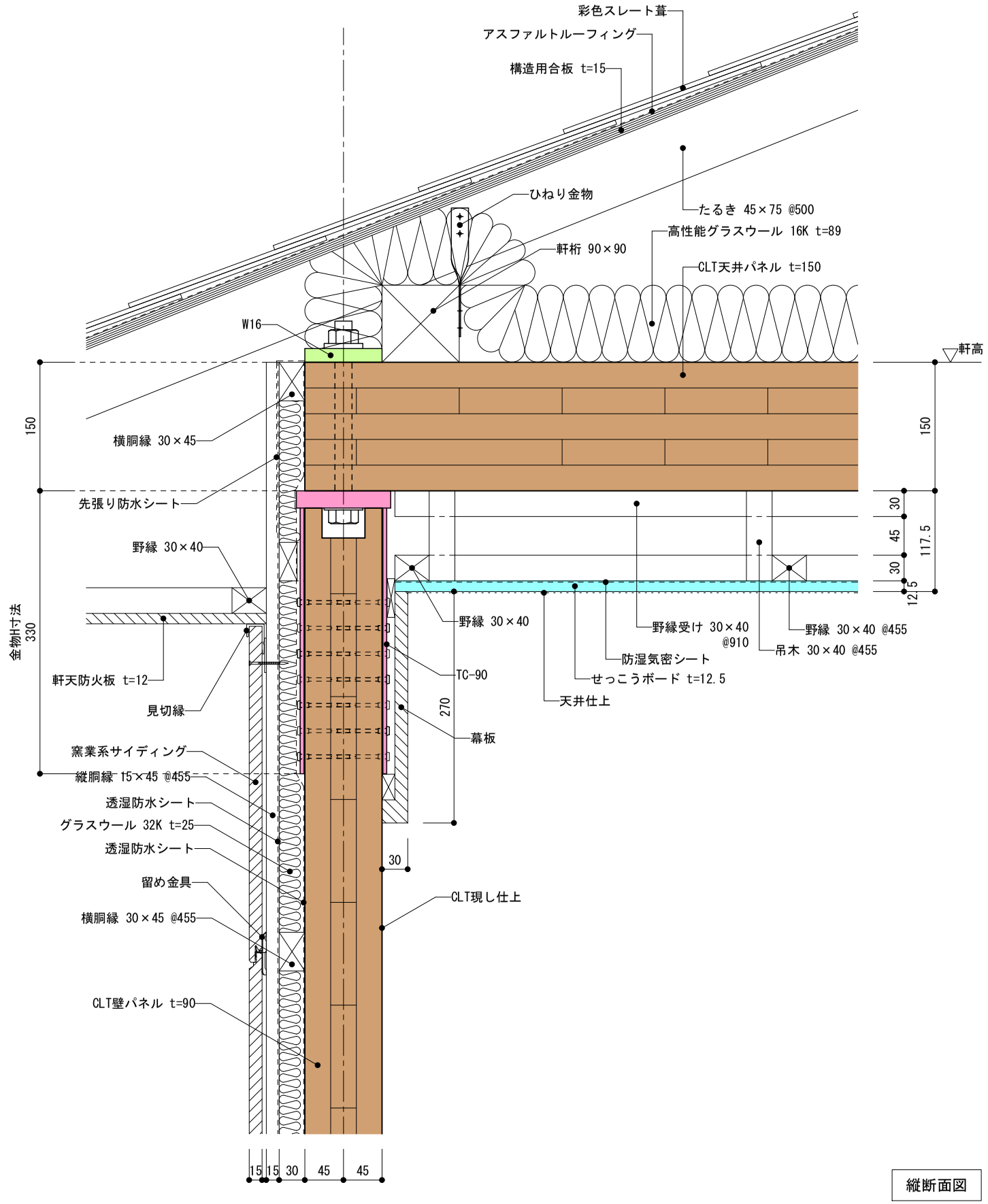

縦断面図

DRAWING	TYPE	DRAWING	SCALE	DATE	NO
２階建て専用住宅	ＣＬＴ	部分詳細図(23) 【２階天井廻り-1】	1/6	19.07.31	D-23

F-03	ＣＬＴ外壁ー天井	室内側：胴縁付せっこうボード張り	標準部

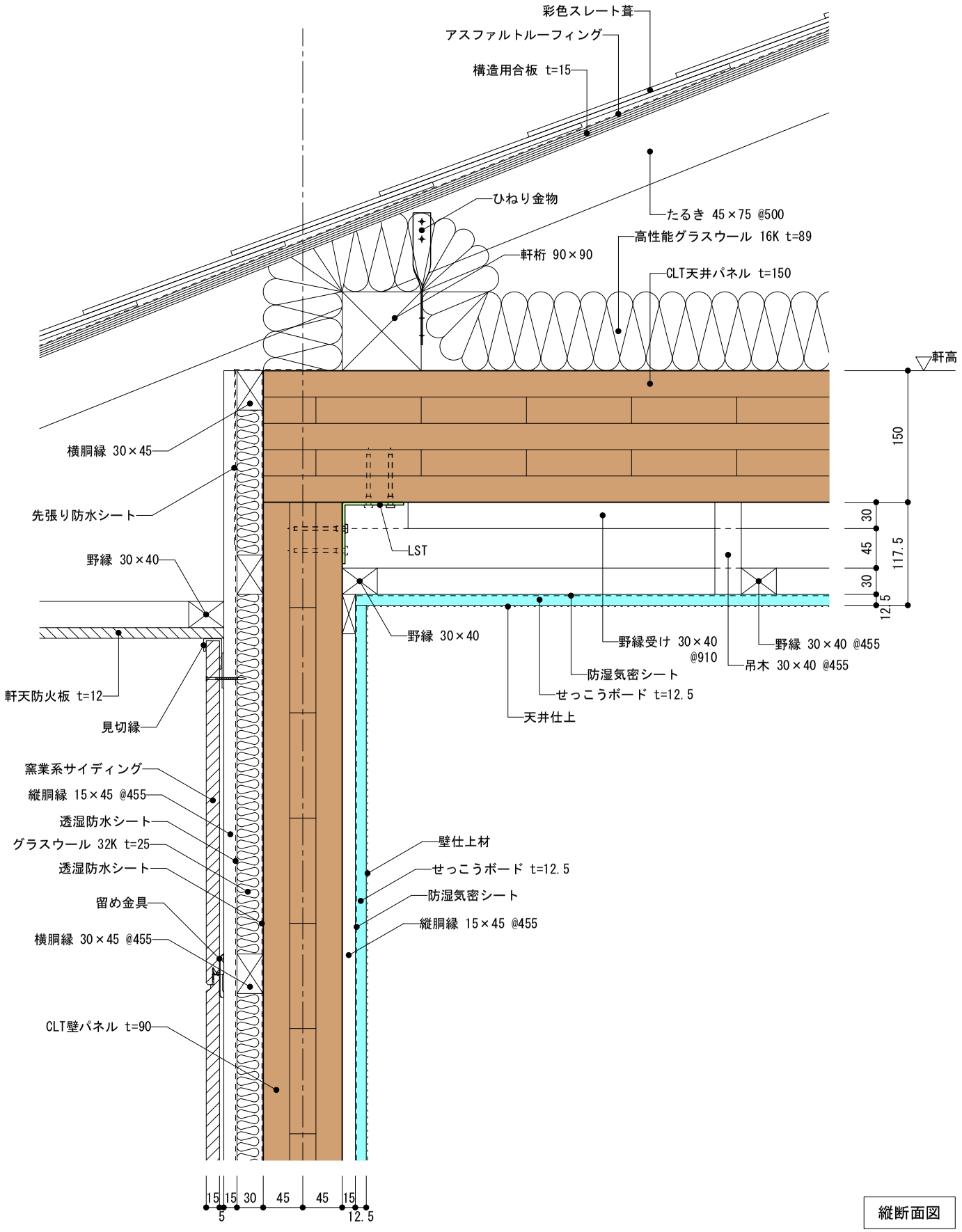

縦断面図

F-04	ＣＬＴ外壁ー天井	室内側：胴縁付せっこうボード張り	金物取付部

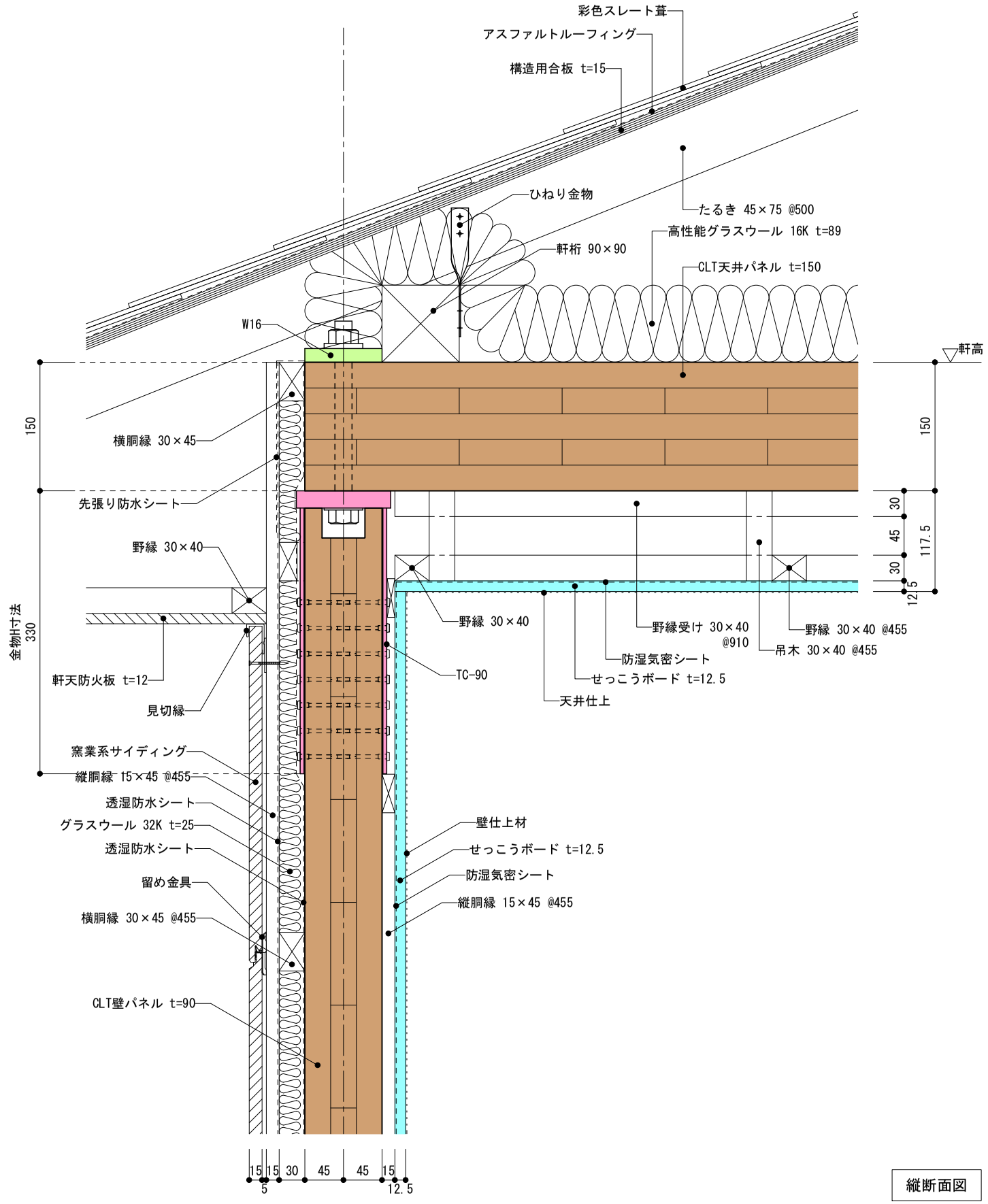

縦断面図

DRAWING	TYPE	DRAWING	SCALE	DATE	NO
２階建て専用住宅	ＣＬＴ	部分詳細図(24) 【２階天井廻り-2】	1/6	19.07.31	D-24

F-05	ＣＬＴ外壁ー天井	室内側：胴縁付せっこうボード張り	標準部	ボード張り上げ・張り下し

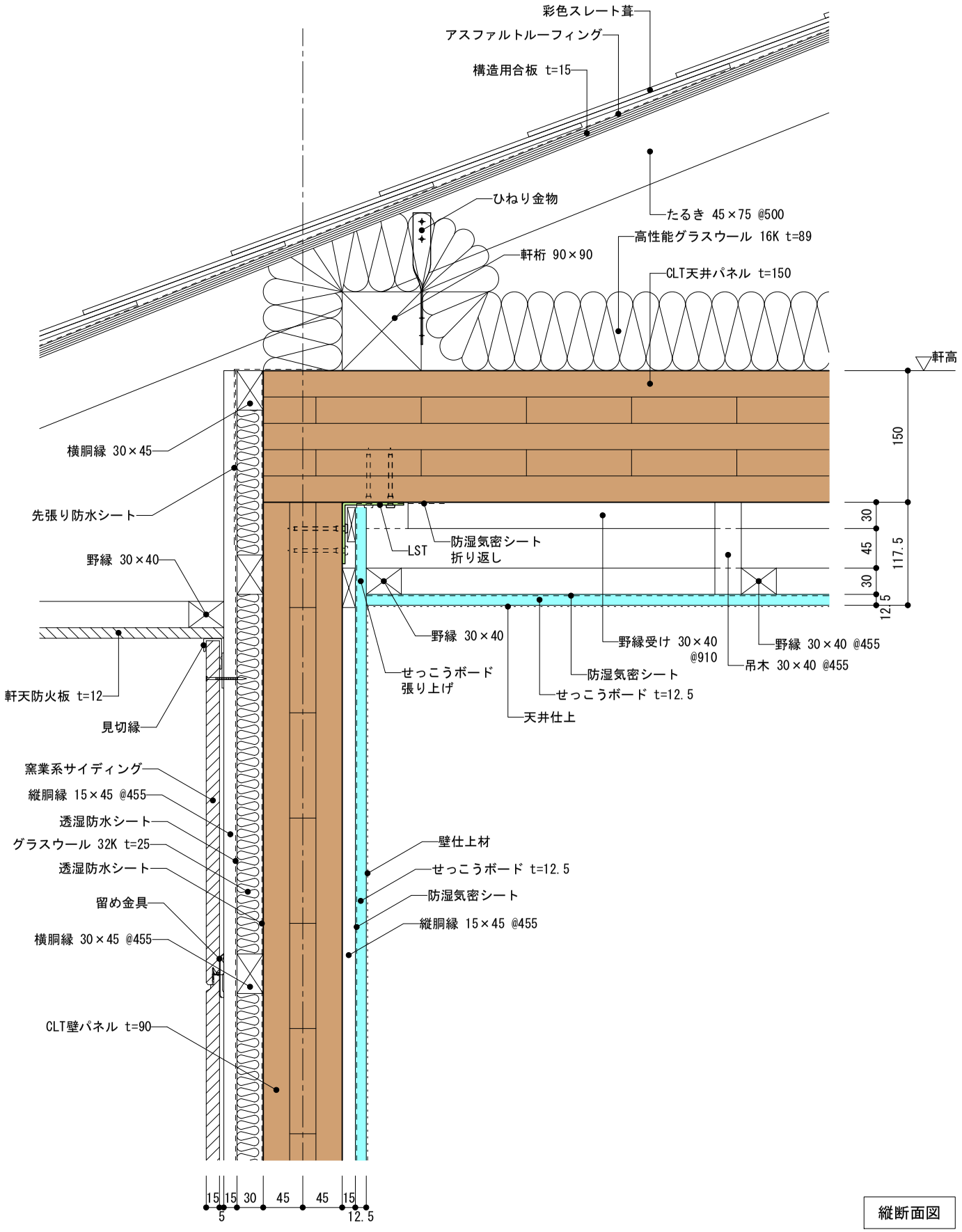

縦断面図

F-06	ＣＬＴ外壁ー天井	室内側：胴縁付せっこうボード張り	金物取付部	ボード張り上げ・張り下し

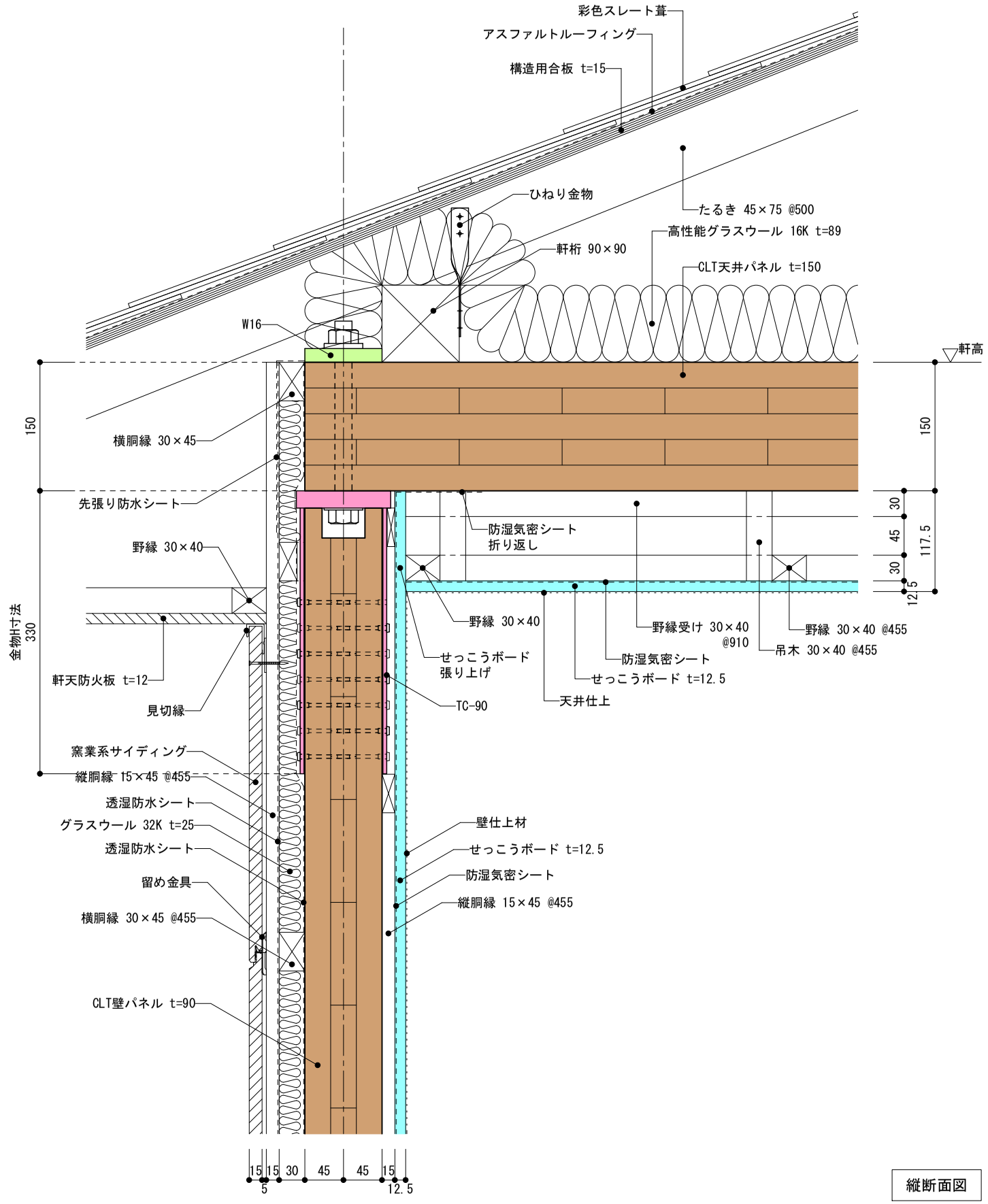

縦断面図

DRAWING	TYPE	DRAWING	SCALE	DATE	NO
２階建て専用住宅	ＣＬＴ	部分詳細図(25) 【２階天井廻り-3】	1/6	19.07.31	D-25

F-07	軸組外壁ー天井	室内側：胴縁付せっこうボード張り	標準部	ボード張り上げ・張り下し

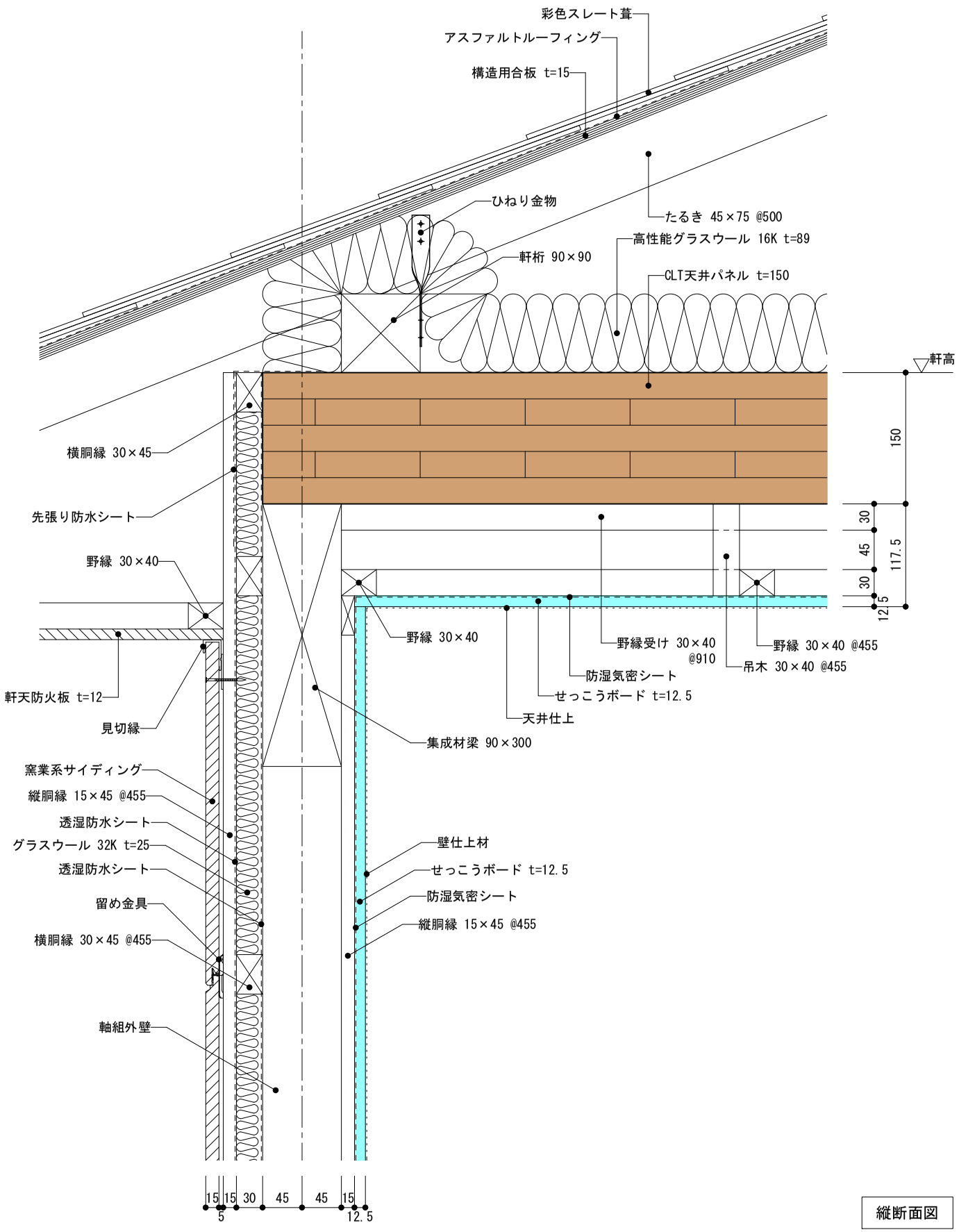

縦断面図

F-08	軸組外壁ー天井	室内側：胴縁付せっこうボード張り	金物取付部	ボード張り上げ・張り下し

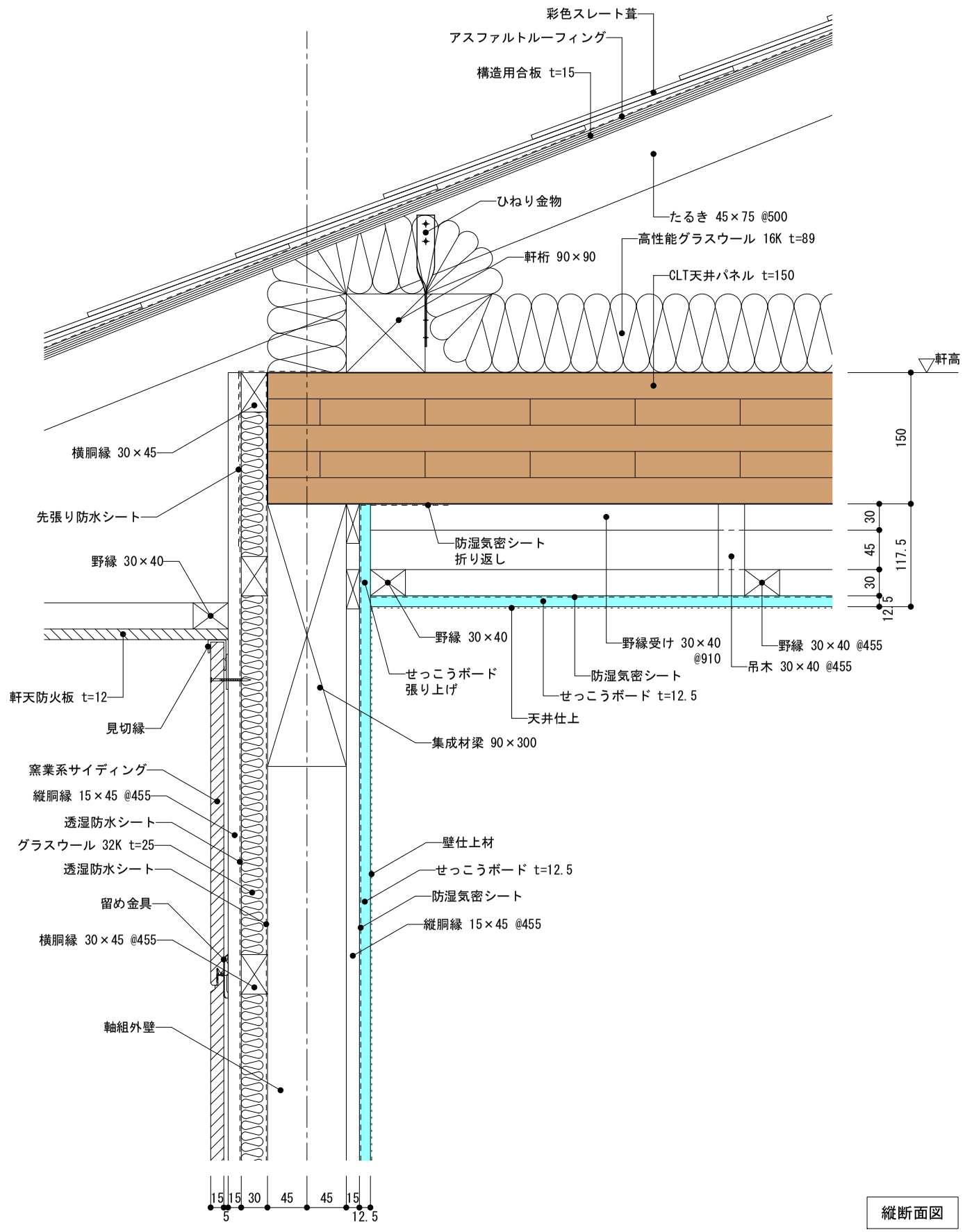

縦断面図

DRAWING	TYPE	DRAWING	SCALE	DATE	NO
２階建て専用住宅	ＣＬＴ	部分詳細図(26) 【２階天井廻り-4】	1/6	19.07.31	D-26

G-01	１階床ー天井

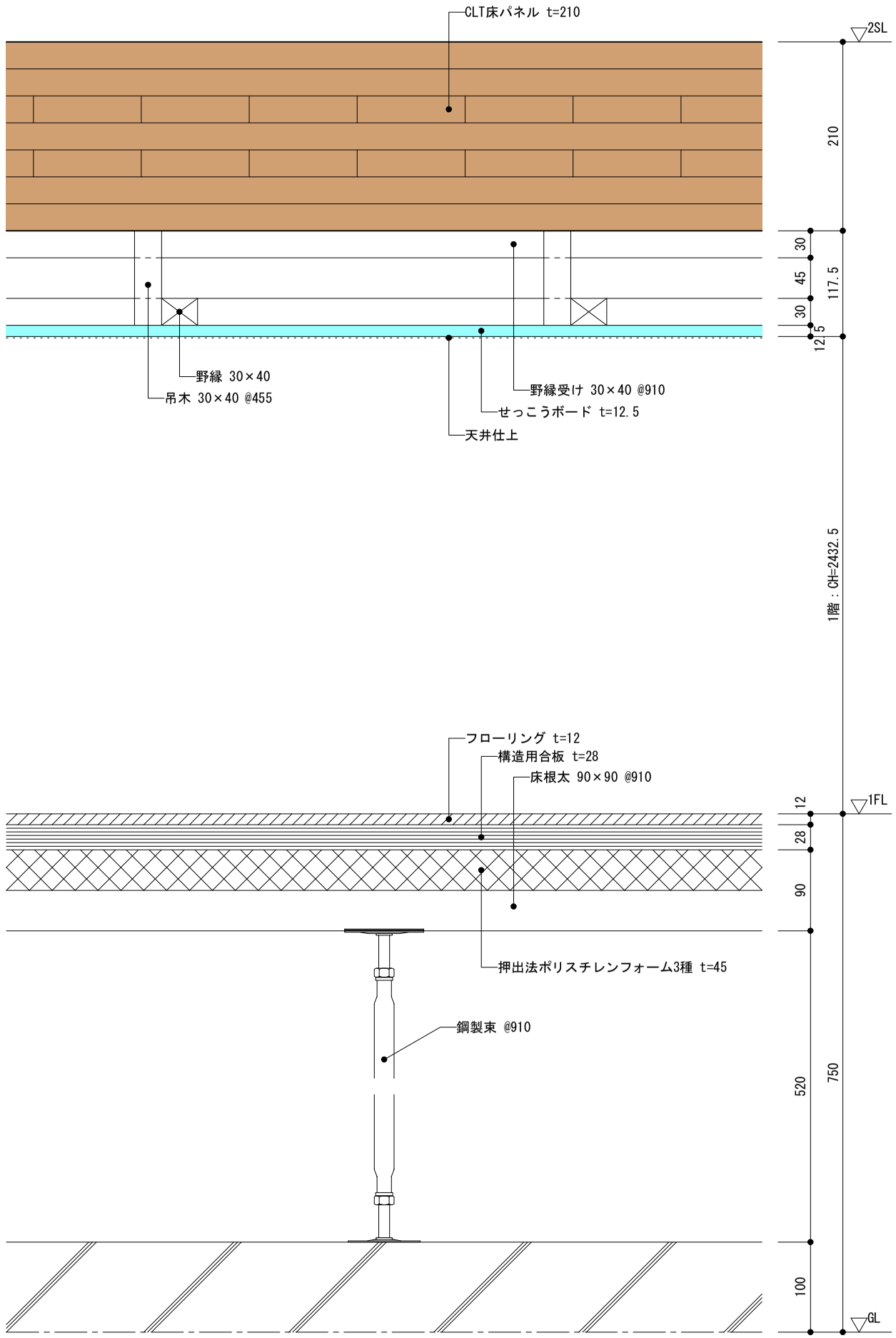

縦断面図

G-02	２階床ー天井

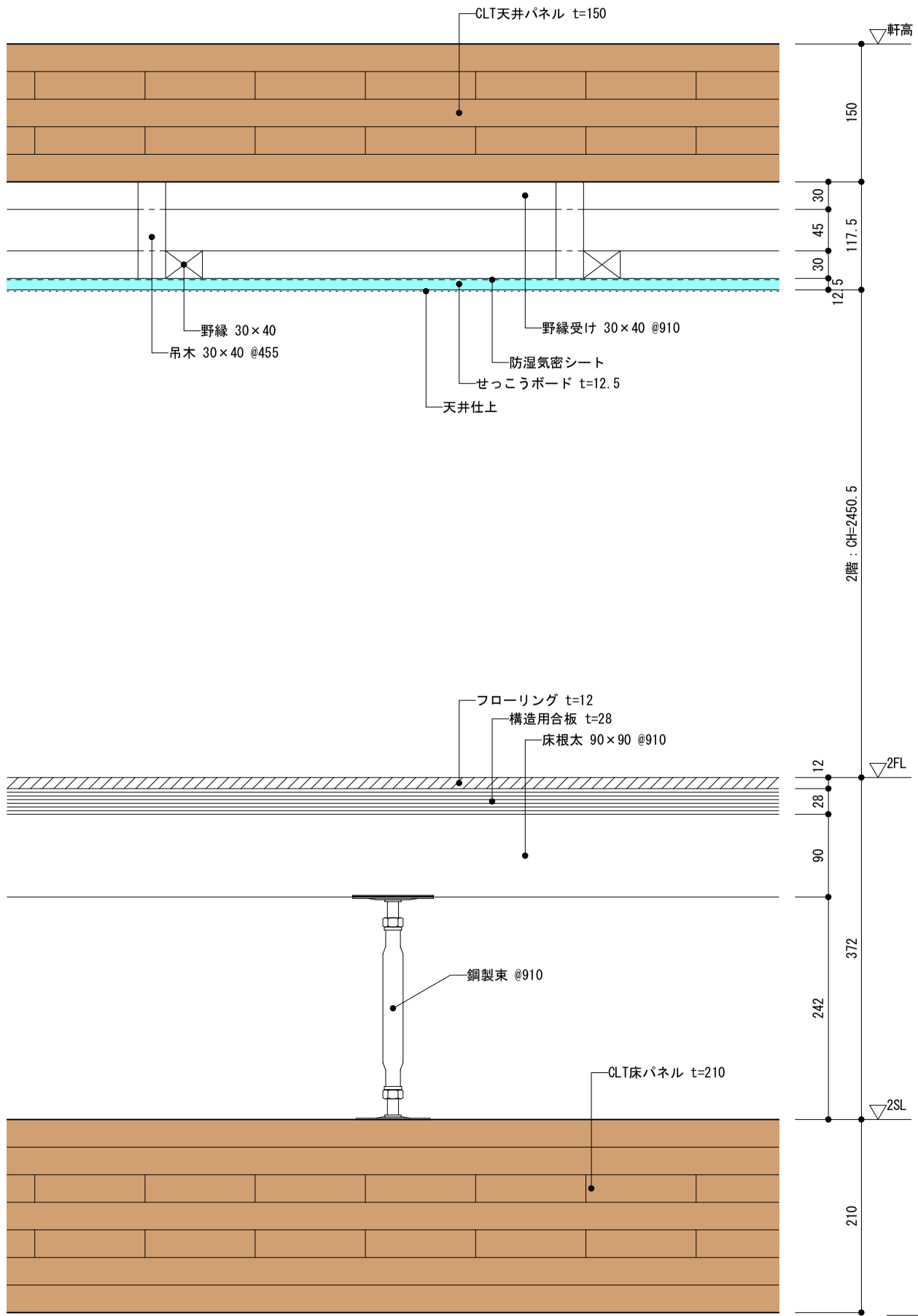

縦断面図

DRAWING	TYPE	DRAWING	SCALE	DATE	NO
２階建て専用住宅	ＣＬＴ	部分詳細図(27) 【床・天井廻り-1】	1/6	19.07.31	D-27

G-03	軸組内壁－１階床－天井	室内側：せっこうボード直張り

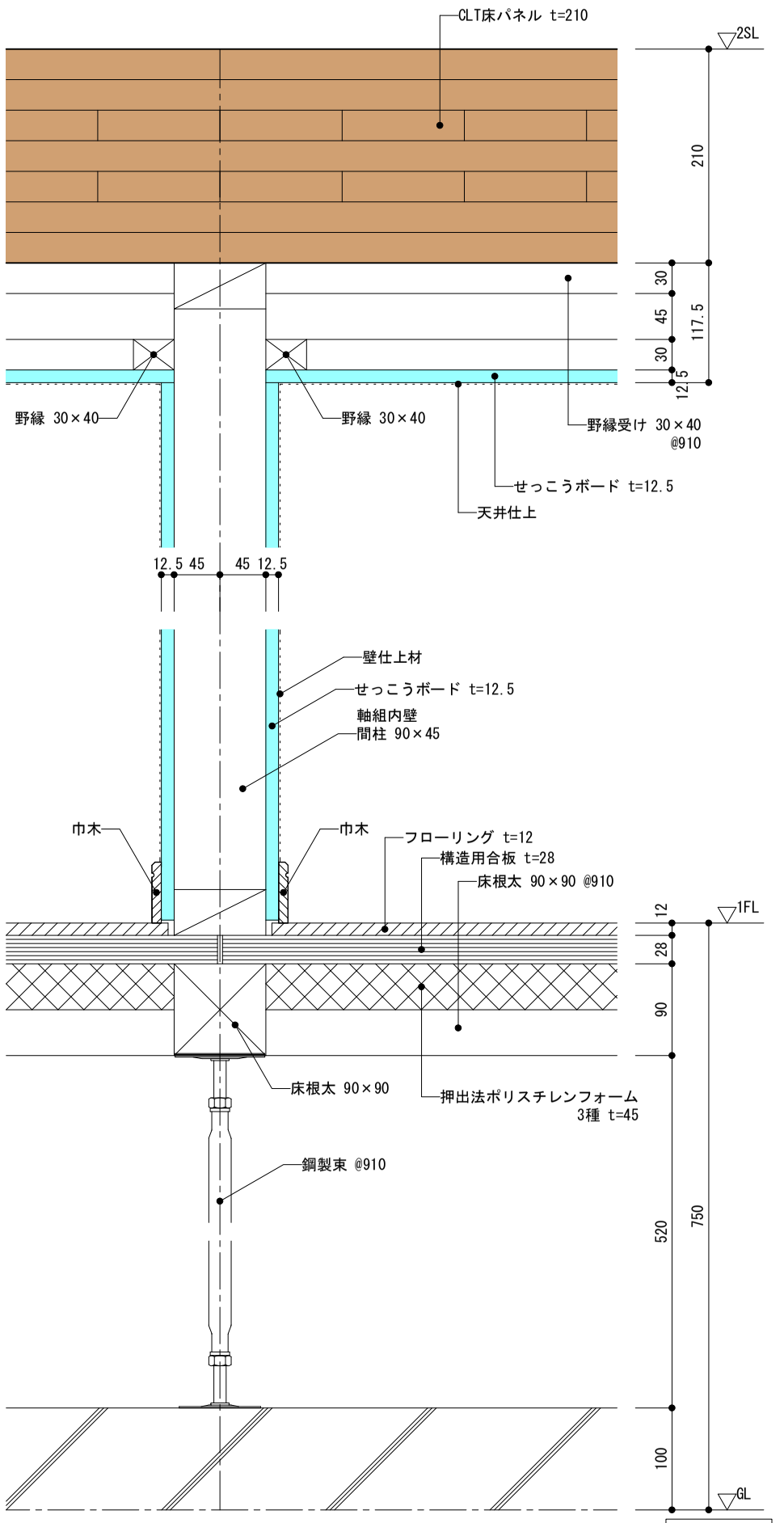

縦断面図

G-04	軸組内壁－２階床－天井	間柱を床根太から立ち上げる場合

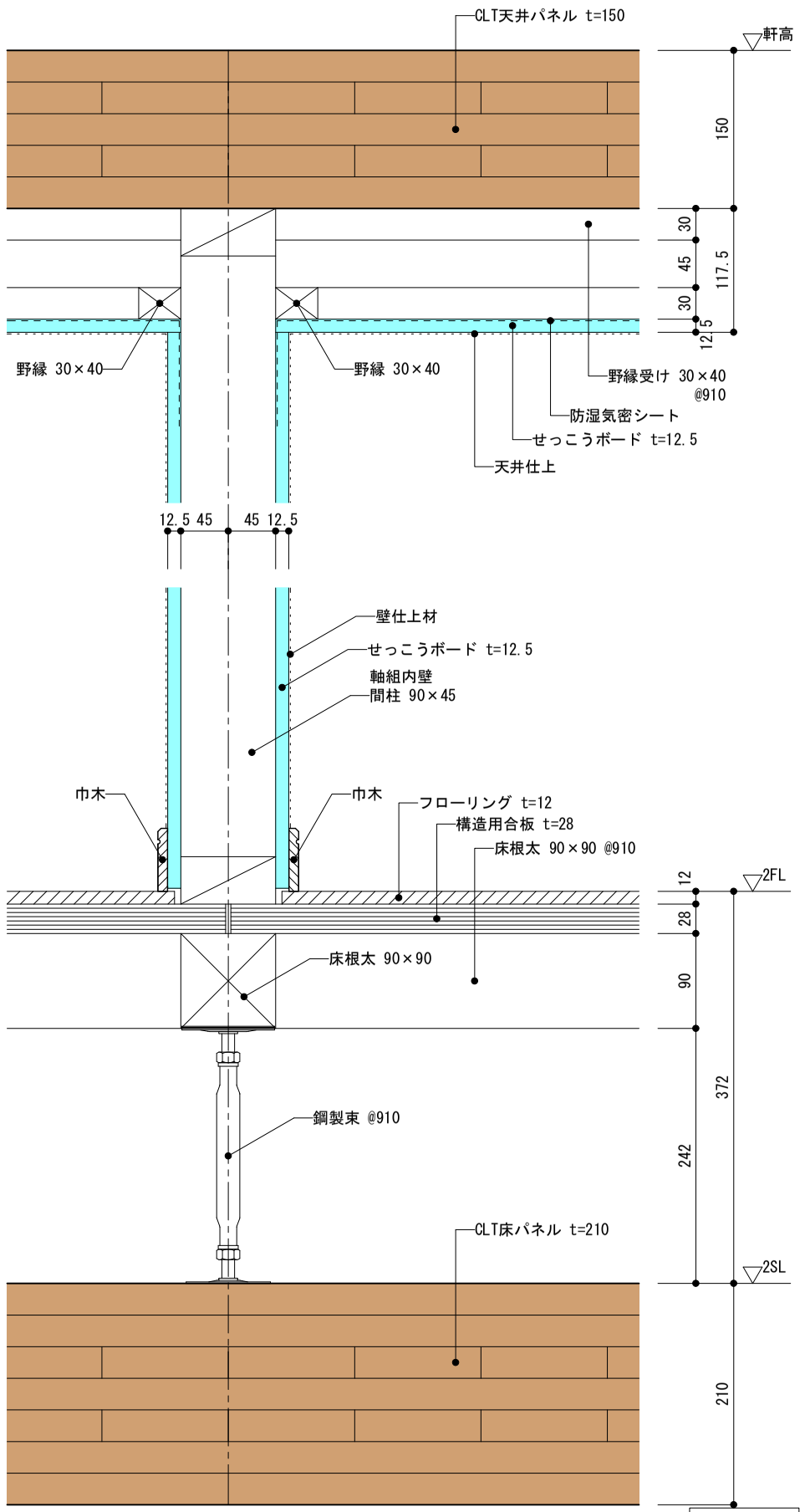

縦断面図

G-05	軸組内壁－２階床－天井	間柱を床パネルから立ち上げる場合

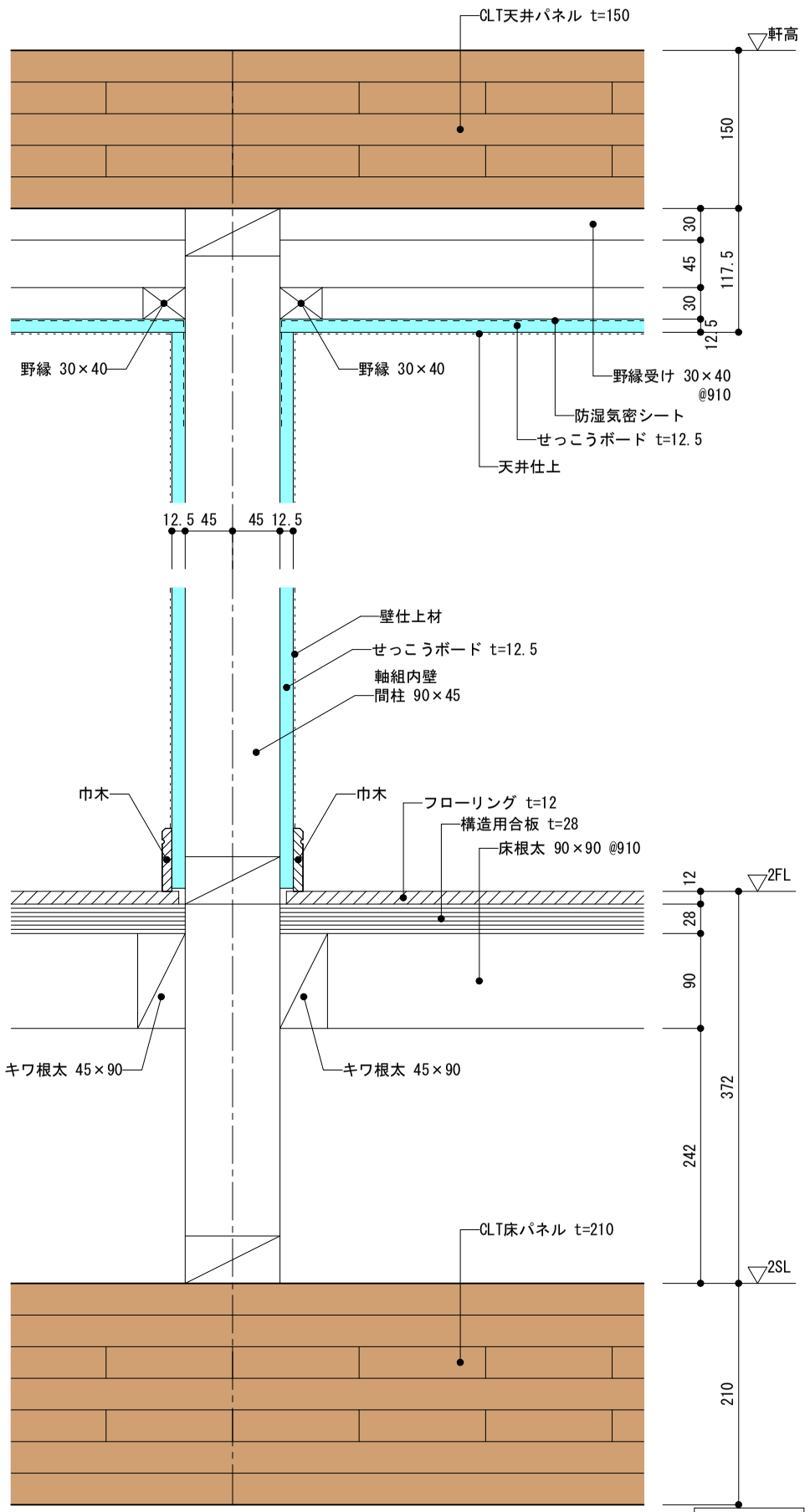

縦断面図

DRAWING	TYPE	DRAWING	SCALE	DATE	NO
２階建て専用住宅	ＣＬＴ	部分詳細図(28) 【床・天井廻り-2】	1/6	19.07.31	D-28

H-01	サッシ取付部分	室内側：ＣＬＴ現し仕上	納まり例(1)

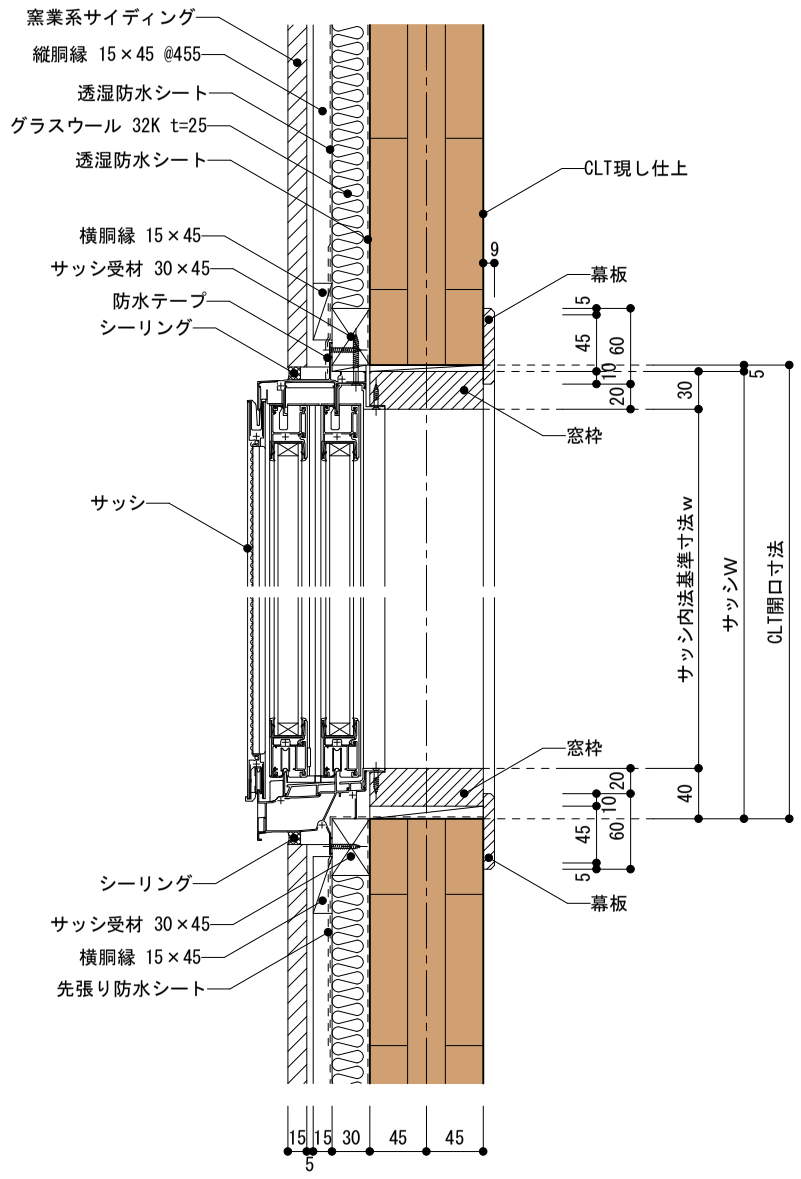

縦断面図

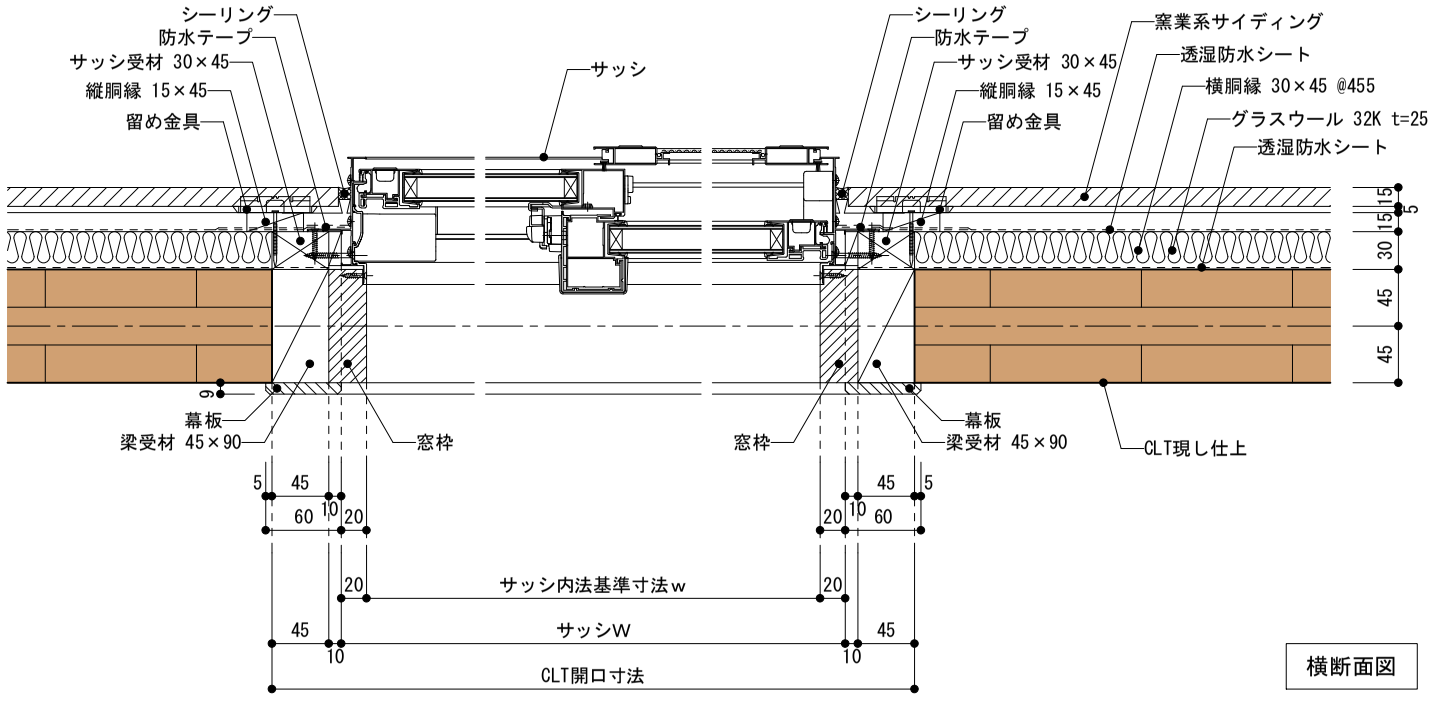

横断面図

H-02	サッシ取付部分	室内側：ＣＬＴ現し仕上	納まり例(2)

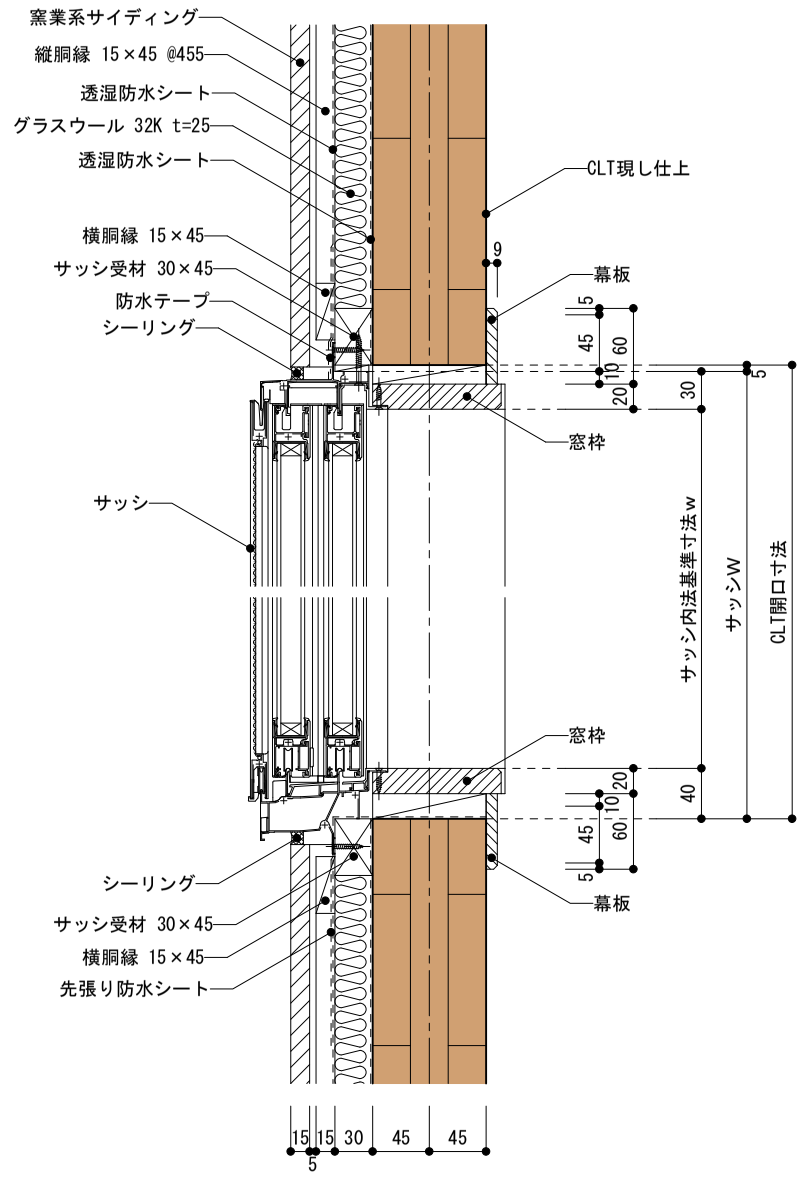

縦断面図

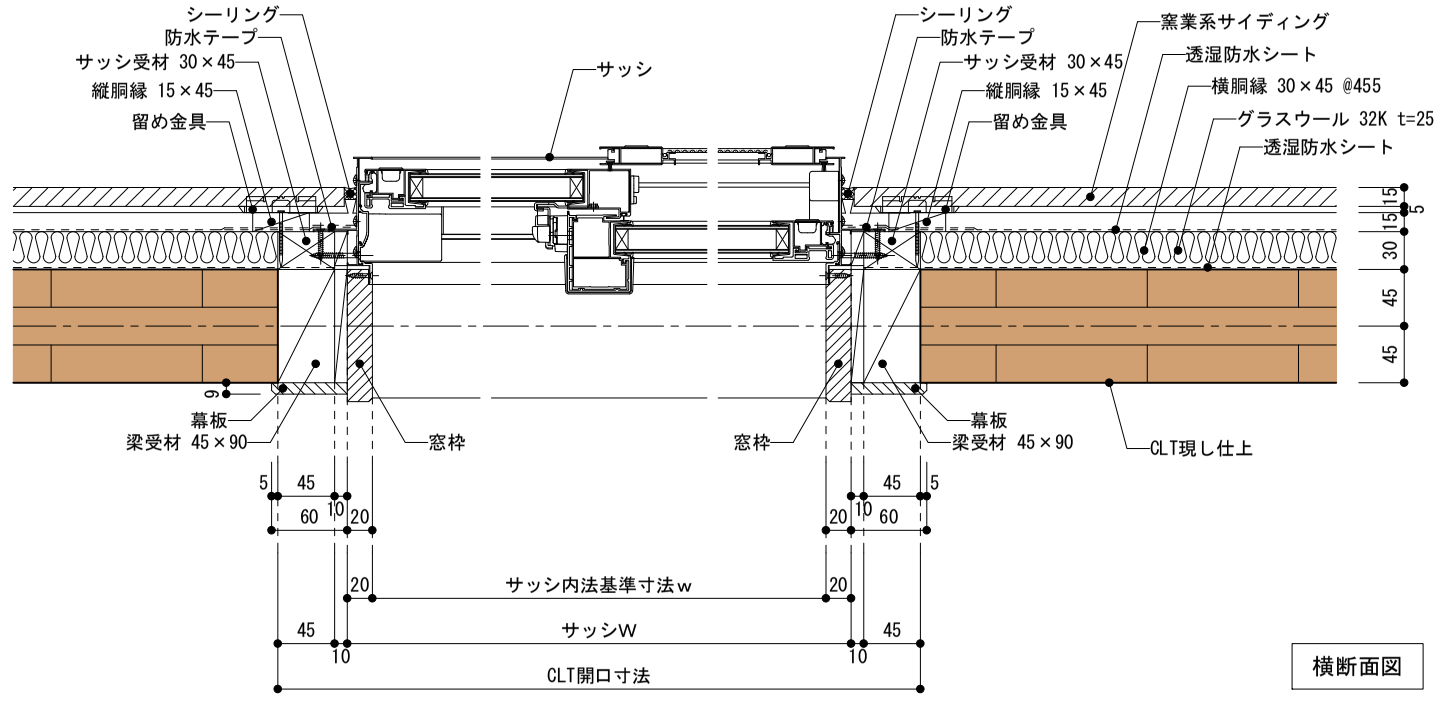

横断面図

DRAWING	TYPE	DRAWING	SCALE	DATE	NO
２階建て専用住宅	ＣＬＴ	部分詳細図(29) 【開口廻り-1】	1/6	19.07.31	D-29

H-03	サッシ取付部分	室内側：ＣＬＴ現し仕上	納まり例

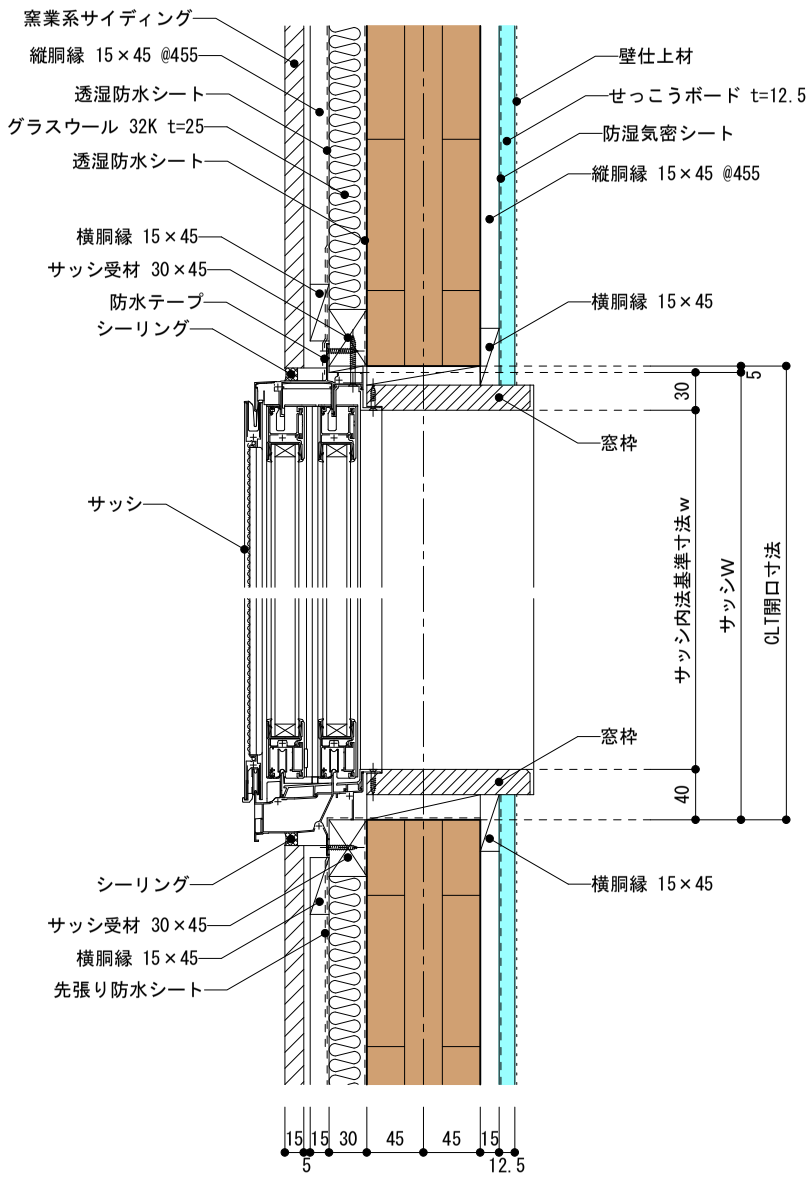

縦断面図

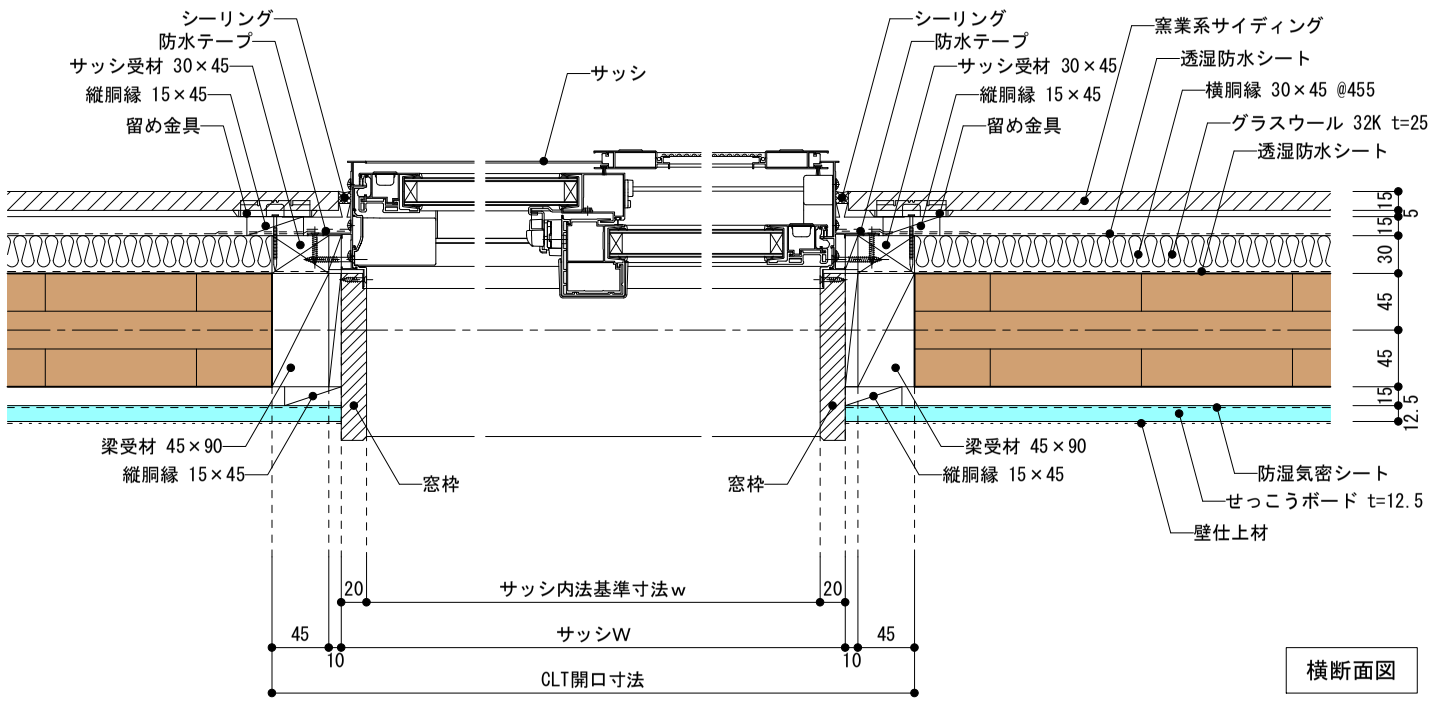

横断面図

DRAWING	TYPE	DRAWING	SCALE	DATE	NO
２階建て専用住宅	ＣＬＴ	部分詳細図(30) 【開口廻り-2】	1/6	19.07.31	D-30

H-04	サッシ取付部分	1階はき出しサッシ		

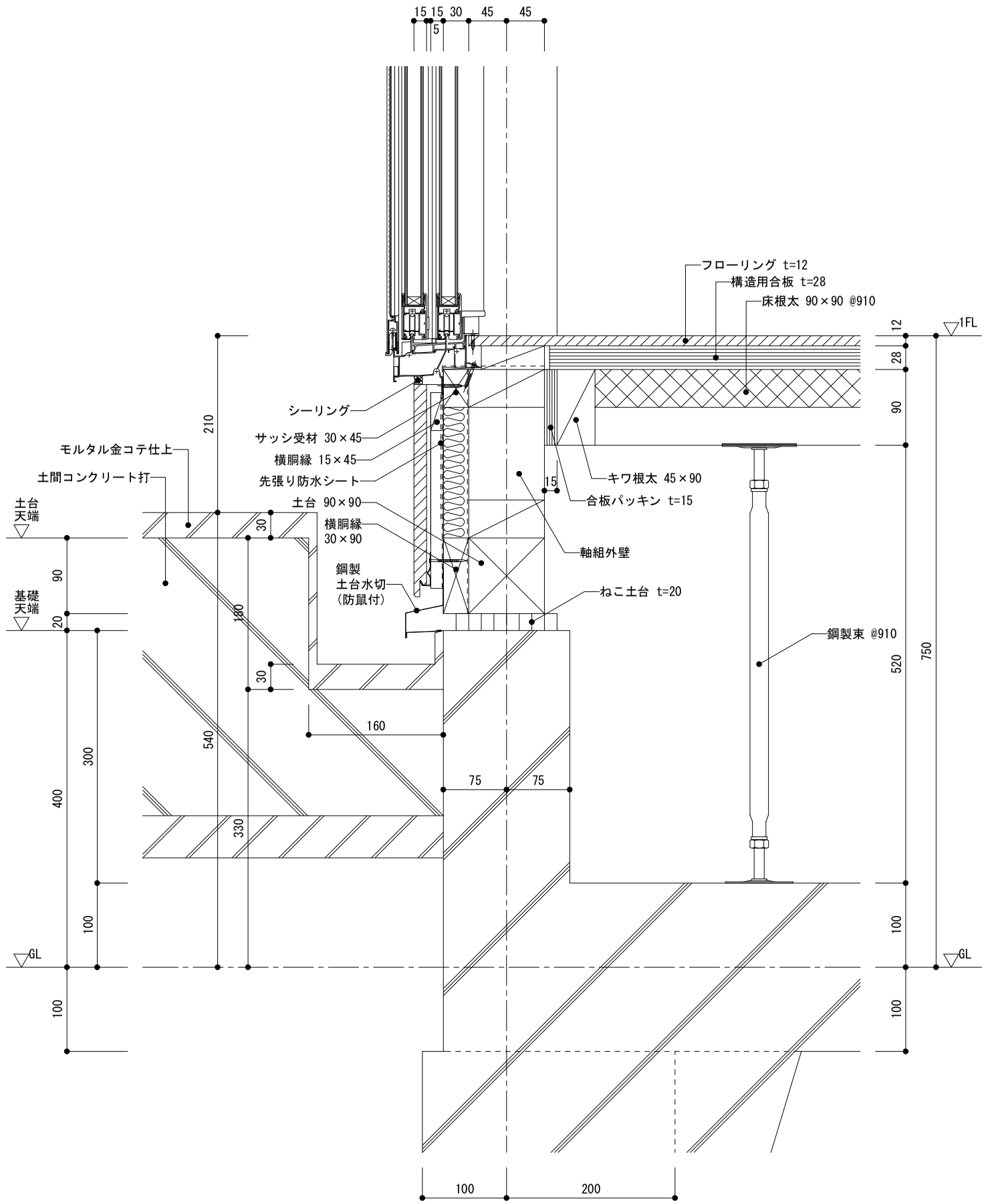

DRAWING	TYPE	DRAWING	SCALE	DATE	NO
２階建て専用住宅	ＣＬＴ	部分詳細図(31) 【開口廻り-3】	1/6	19.07.31	D-31

I -01	屋根軒先部分			

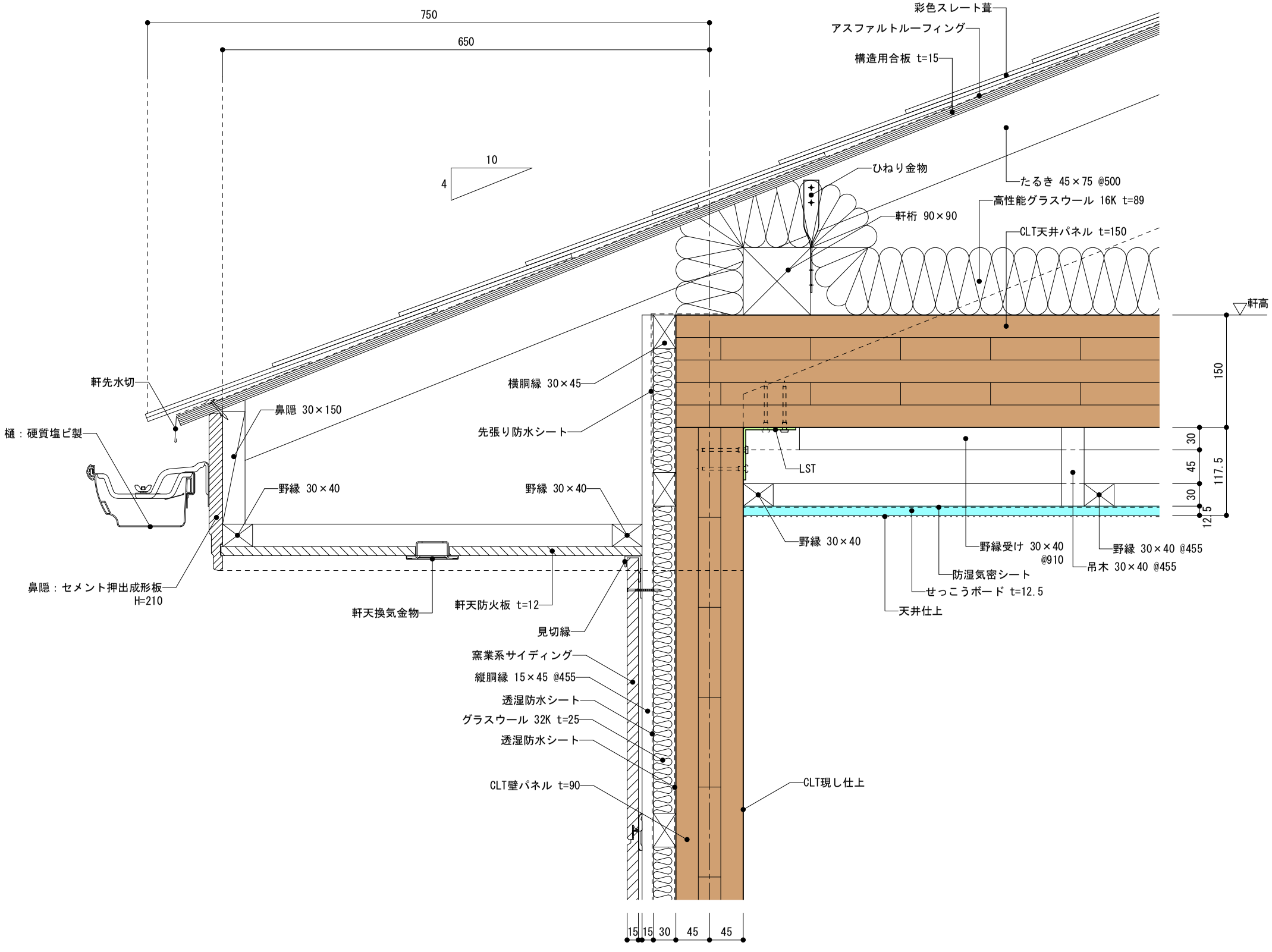

縦断面図

DRAWING	TYPE	DRAWING	SCALE	DATE	NO
２階建て専用住宅	ＣＬＴ	部分詳細図(32) 【屋根廻り-1】	1/6	19.07.31	D-32

I -02	屋根けらば部分			

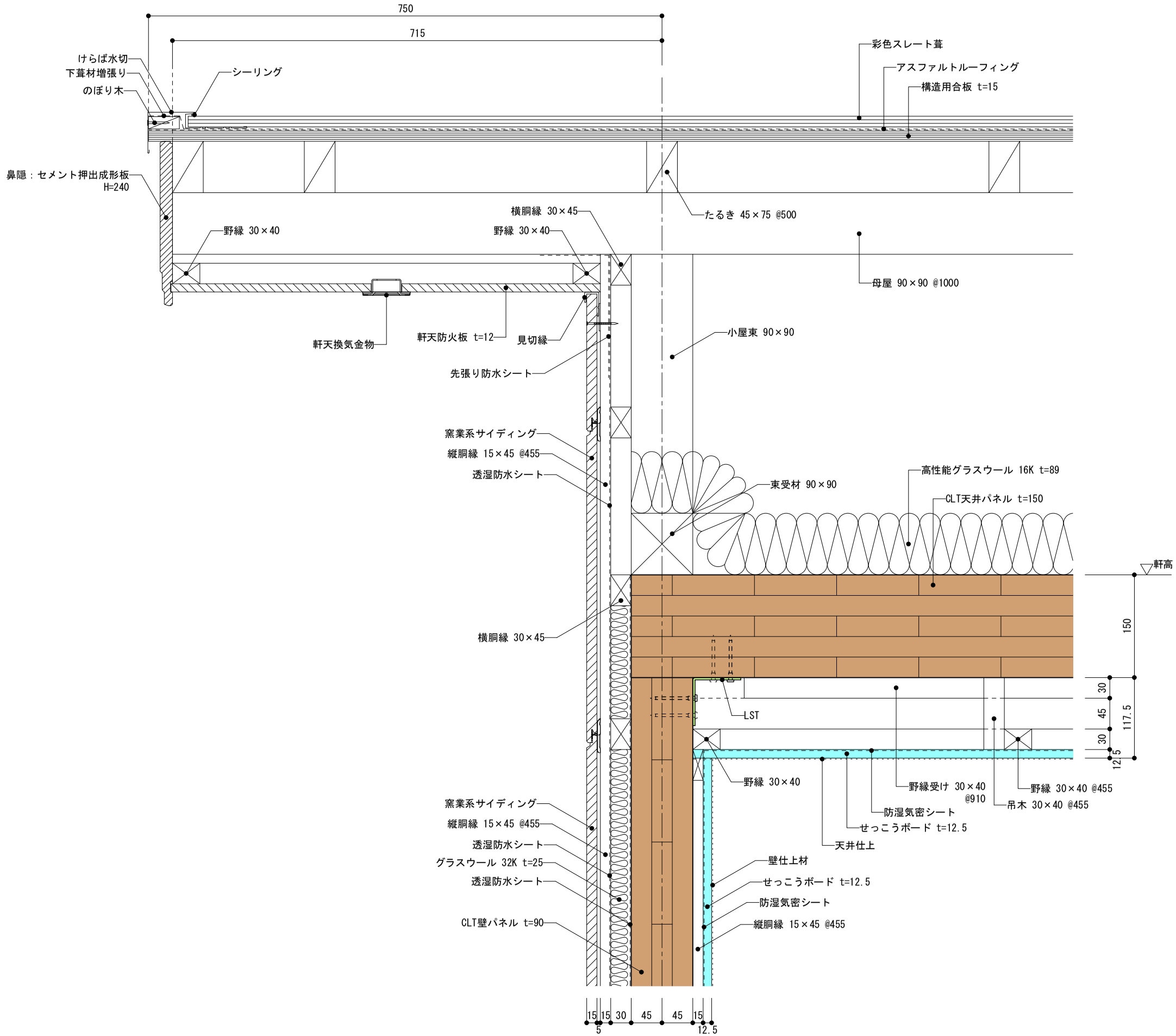

縦断面図

DRAWING	TYPE	DRAWING	SCALE	DATE	NO
２階建て専用住宅	ＣＬＴ	部分詳細図(33) 【屋根廻り-2】	1/6	19.07.31	D-33

J-01	バルコニー部分	バルコニー先端ー開口部

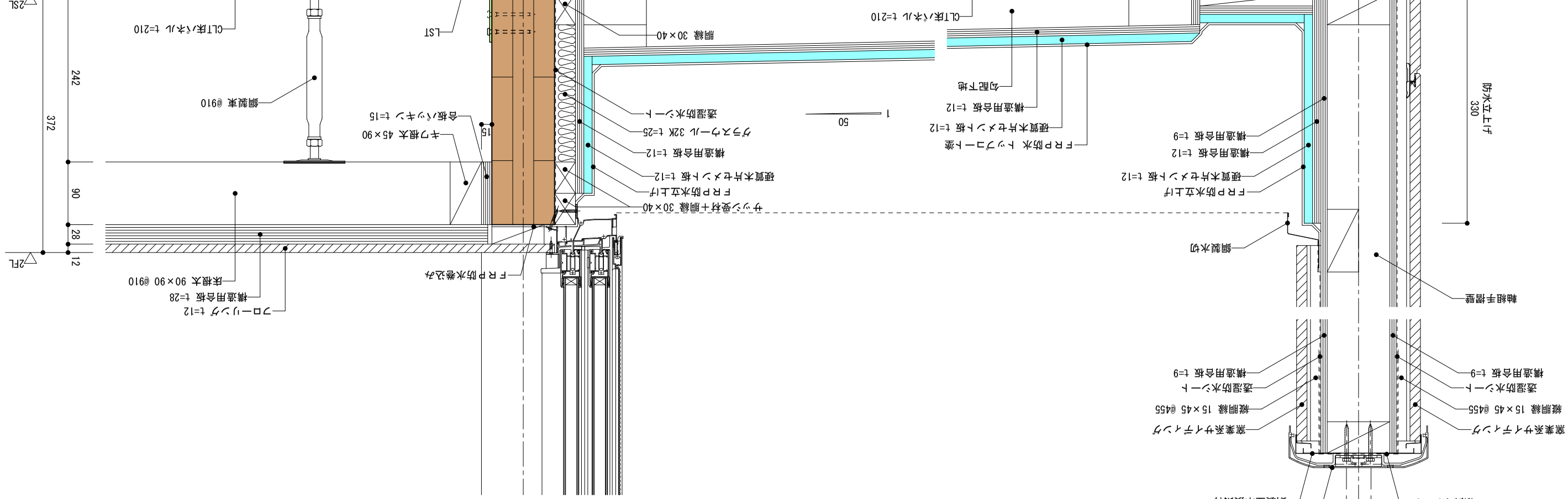

縦断面図

DRAWING	TYPE	DRAWING	SCALE	DATE	NO
2階建て専用住宅	CLT	部分詳細図(34) 【バルコニー廻り-1】	1/6	19.07.31	D-34

J-02	バルコニー部分	ＣＬＴ外壁防水立上げ部分

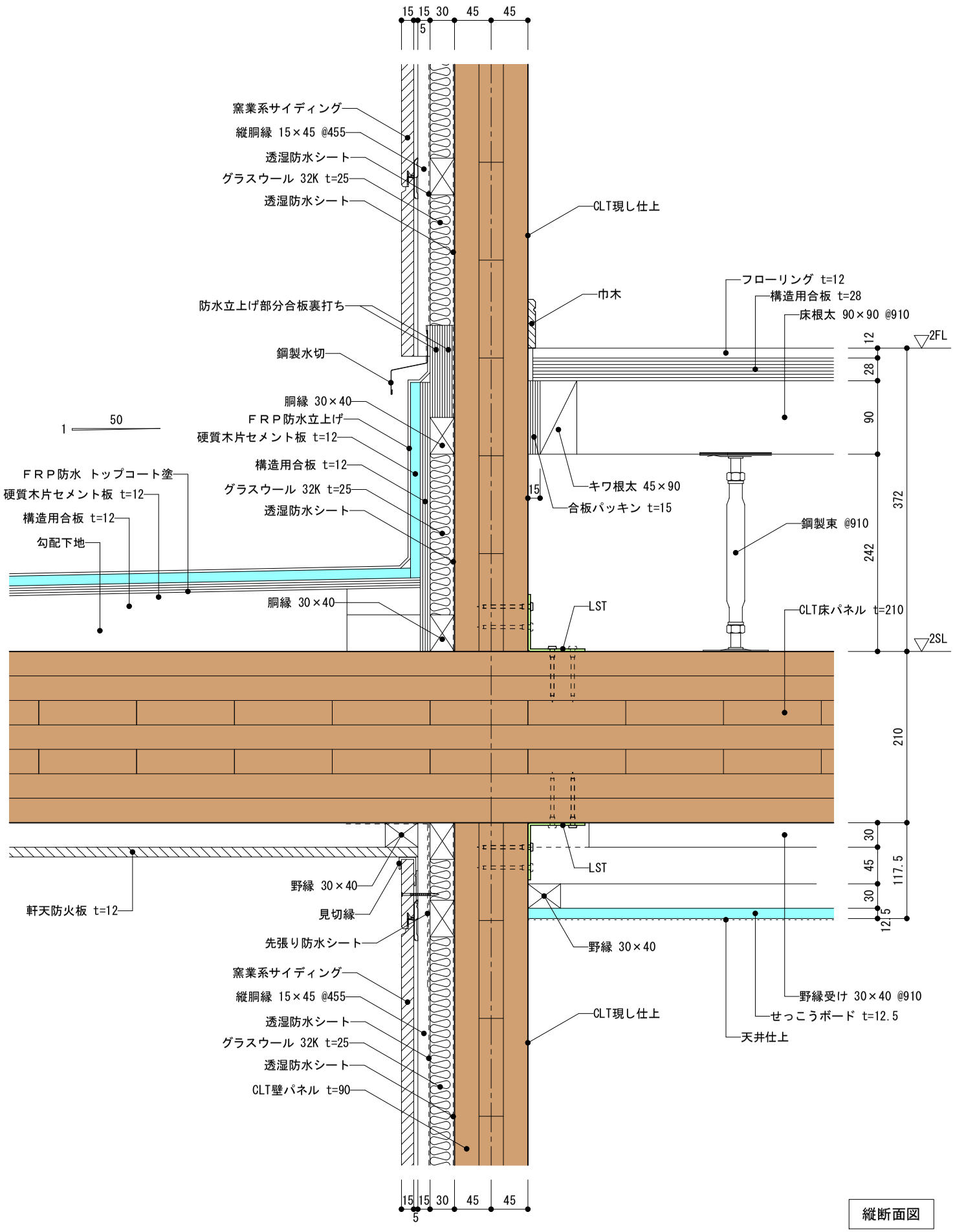

縦断面図

DRAWING	TYPE	DRAWING	SCALE	DATE	NO
２階建て専用住宅	ＣＬＴ	部分詳細図(35) 【バルコニー廻り-2】	1/6	19.07.31	D-35

K-01	天井点検口部分

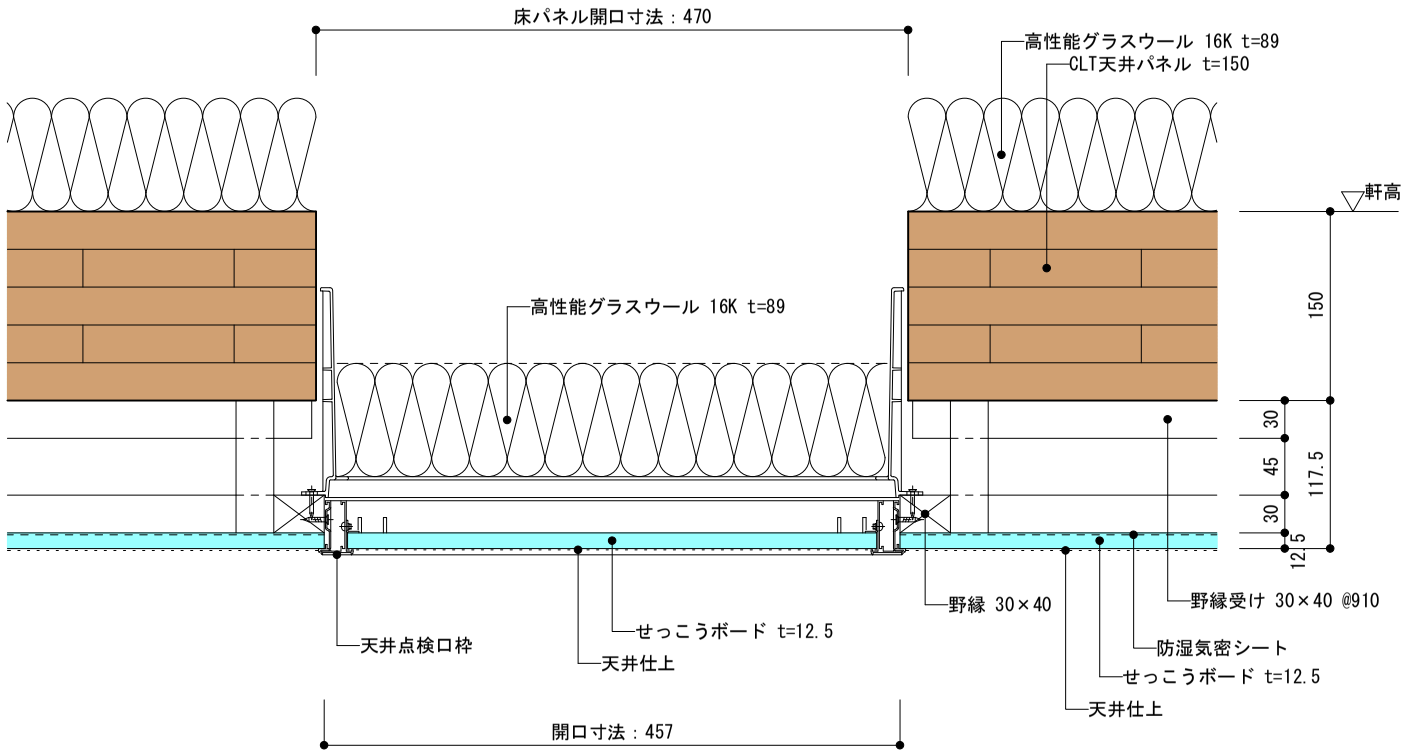

K-02	付庇部分

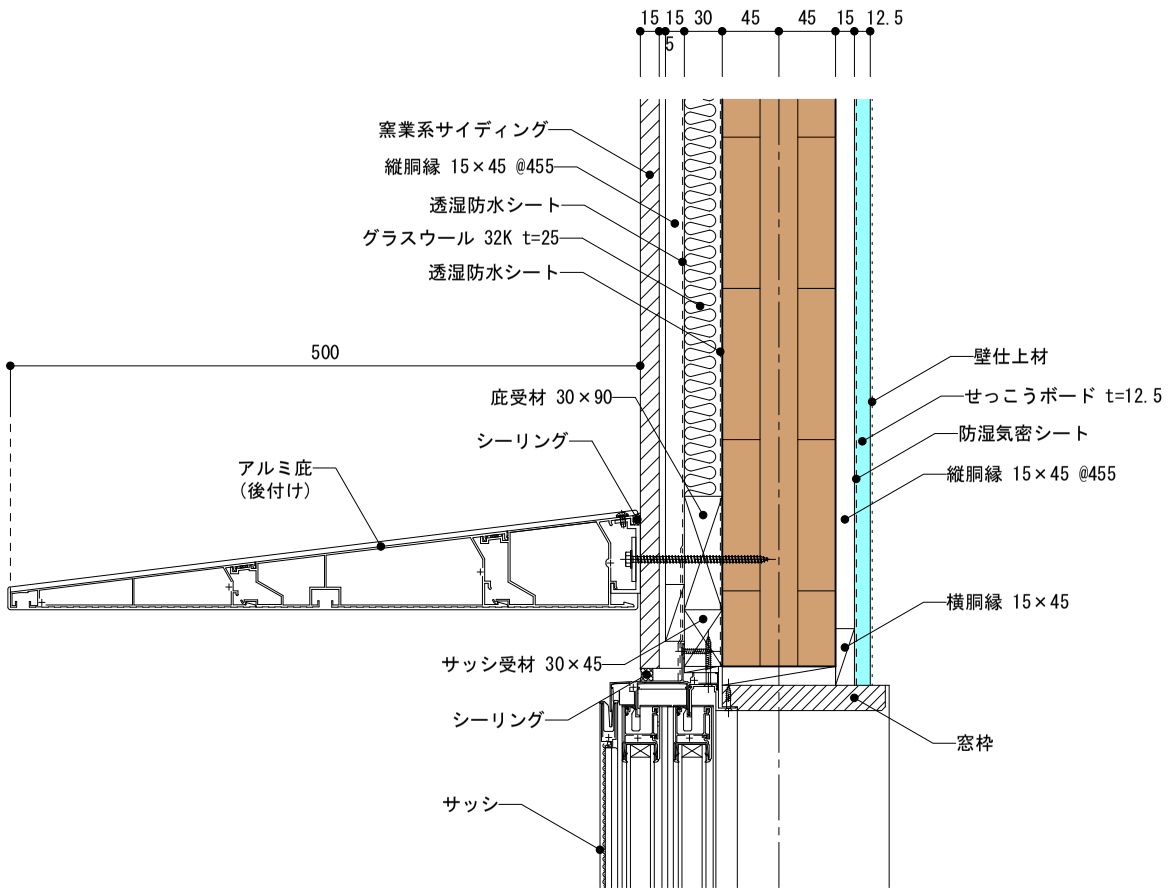

縦断面図

DRAWING	TYPE	DRAWING	SCALE	DATE	NO
２階建て専用住宅	ＣＬＴ	部分詳細図(36) 【その他】	1/6	19.07.31	D-36